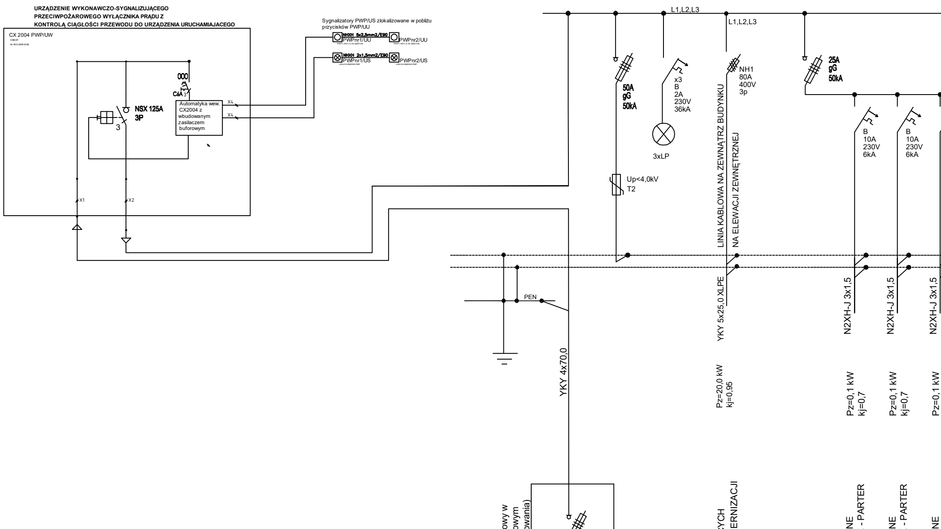Lokalizacja - złącze w obudowie
termoutwardzalnej przy ZK dla budynku