KONSTRUKCJA JEZDNI K1

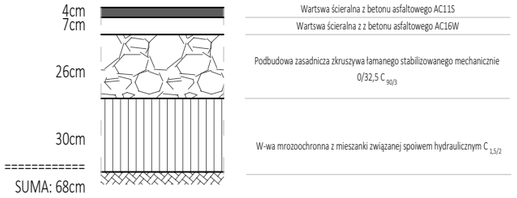

KONSTRUKCJA CHODNIKÓW I ZJAZDÓW K2

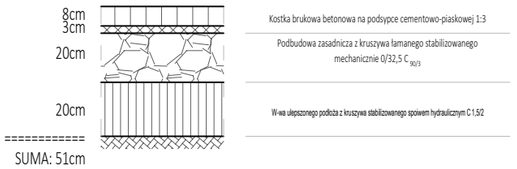

Szczegół zjazdu

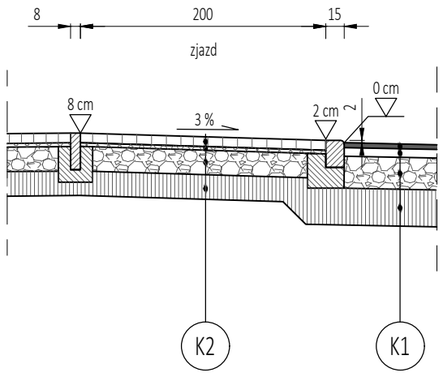

Przekrój konstrukcyjny
A-A
ul. Byrkowskiego, KR2

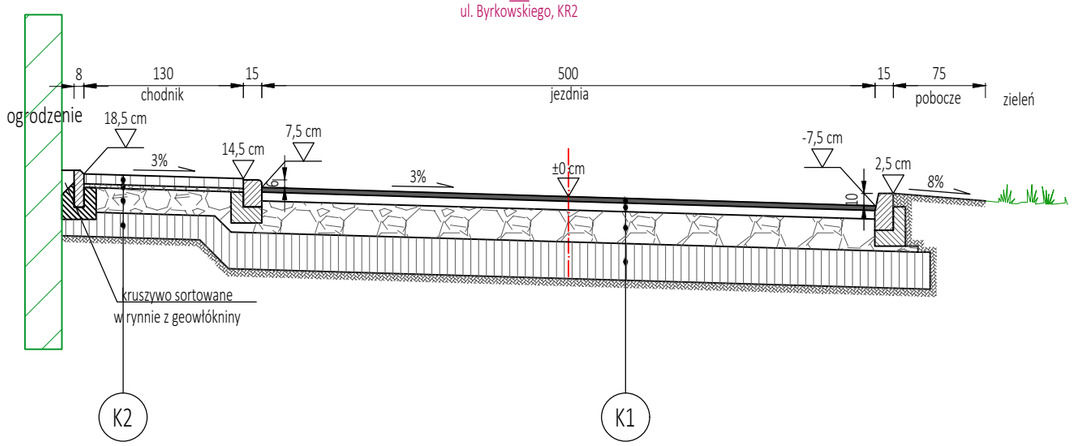

Przekrój konstrukcyjny
C-C
ul. Byrkowskiego, KR2

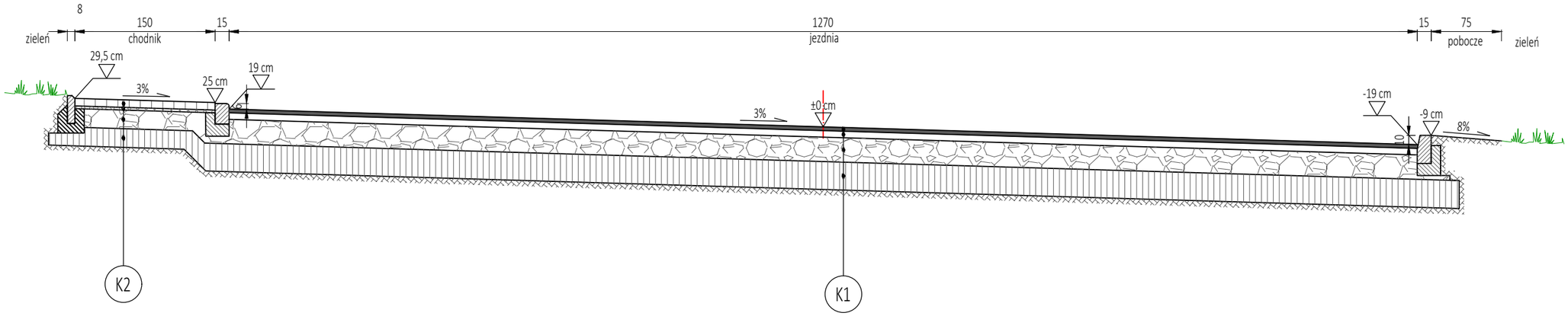

Przekrój konstrukcyjny
B-B
ul. Byrkowskiego, KR2

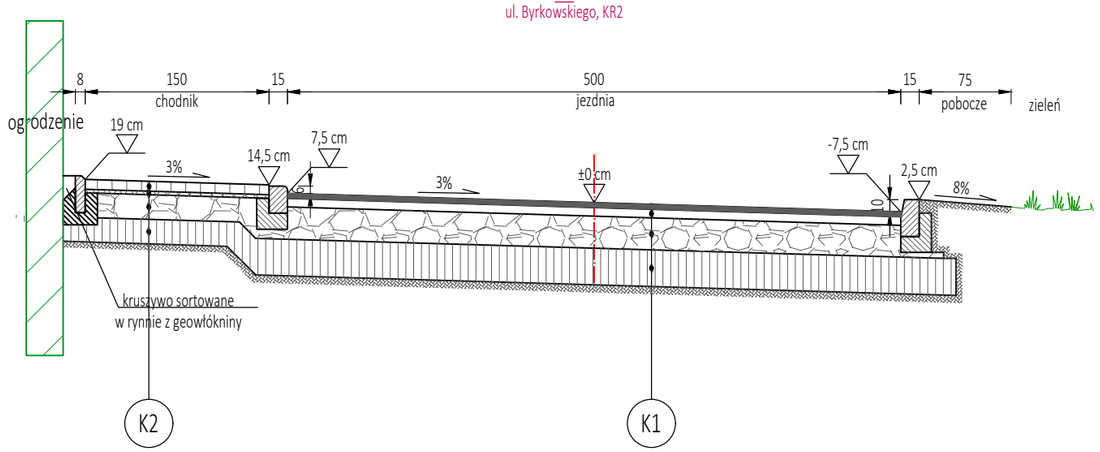

Przekrój konstrukcyjny
D-D
ul. Byrkowskiego, KR2

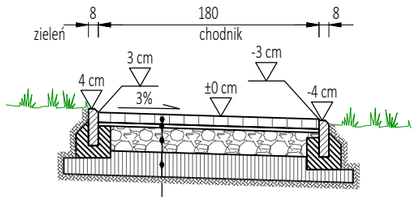

SPECJALISTYCZNE BIURO INWESTYCYJNO-INŻYNIERSKIE PROSTA PROJEKT

ul. Hauke Bosaka 1/209
25-217 Kielce

tel. 517 190 616
fax. 41 20 10 556

projekty@prostaprojekt.pl
www.prostaprojekt.pl

Z E S P Ó Ł P R O J E K T O W Y			
FUNKCJA	IMIĘ I NAZWISKO	NR UPRAWNIEŃ	PODPIS
Projektował	mgr inż. Mateusz Ciołek	LUB/0415/PWBD/15 branża drogowa	
Sprawdziła	mgr inż. Anna Świderska-Łakomiec	SWK/0098/PWBD/18 branża drogowa	
Opracował	mgr inż. Hubert Sip	-- branża drogowa	

I N W E S T Y C J A	
Inwestor	Gmina Busko-Zdrój al. Mickiewicza 10 28-100 Busko-Zdrój
Nazwa opracowania	Budowa ulicy Leopolda Byrkowskiego w Busku-Zdroju

R Y S U N E K			
Stadium projektu	Projekt Techniczny	data: 08.2023	skala: 1:50
Nazwa rysunku	Przekrój konstrukcyjny		nr rys: D-2