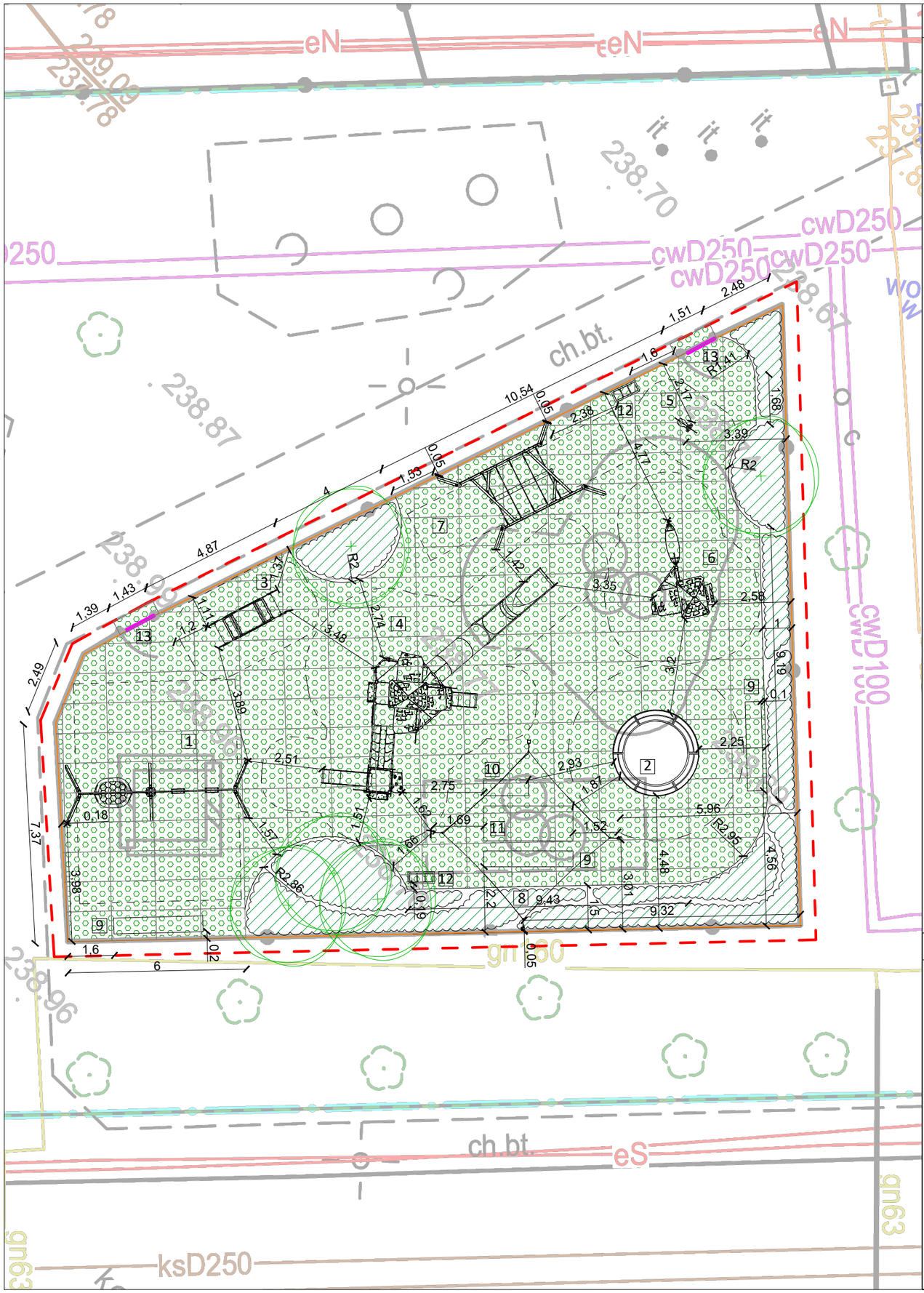

URZĄDZENIA ZABAWOWE I ICH STREFY BEZPIECZEŃSTWA:

1 Huśtawka wieloosobowa (siedzisko kubełkowe, siedzisko płaskie, bocianie gniazdo)

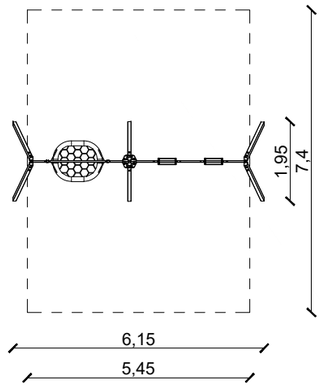

2 Piaskownica

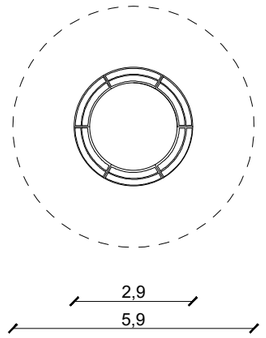

3 Bujak 4-osobowy

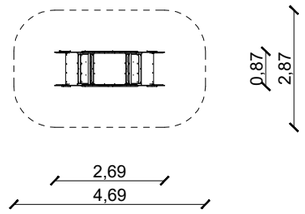

4 Zestaw zabawowy z trzema zjeżdżalniami - warownia

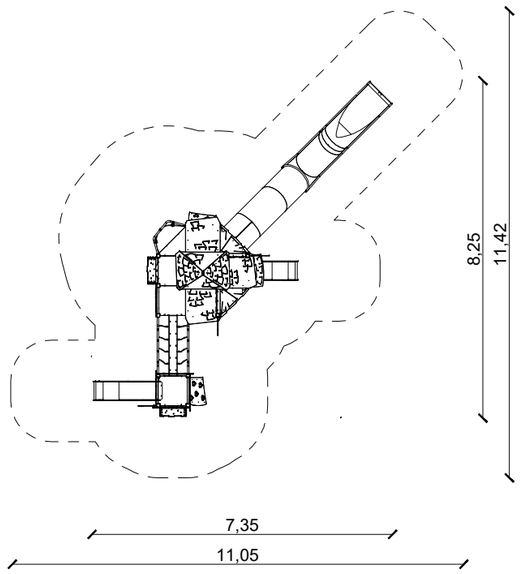

5 Bujak na sprężynie

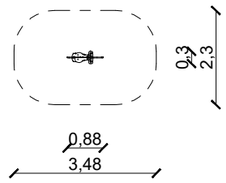

6 Domek - warownia

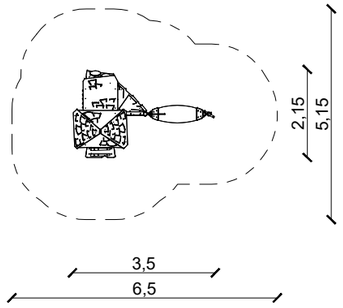

7 Huśtawka

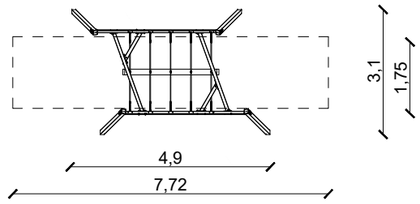

8 Żagiel przeciwsłoneczny - 1 szt.
9 Ławka z oparciem - 3 szt.
10 Ławka krótka bez oparcia - 1 szt.
11 Stół- 1 szt.
12 Kosz do segregacji odpadów - 2 szt.
13 Tablica z regulaminem - 2 szt.

BILANS TERENU:

- powierzchnia opracowania - 414,9 m²
- powierzchnia nawierzchni z płyt EPDM do usunięcia - 81,0 m²
- długość obrzeża betonowego do usunięcia - 52,6 m
- długość murku betonowego do usunięcia (piaskownica) - 13,5 m
- ilość urządzeń zabawowych do usunięcia - 5 szt.
- ilość ławek do usunięcia - 2 szt.
- ilość koszów na śmieci do usunięcia - 1 szt.
- powierzchnia nawierzchni z mat przerostowych - 302,3 m²
- ilość urządzeń zabawowych - 7 szt.
- ilość ławek z oparciem - 3 szt.
- ilość ławek krótkich bez oparcia - 1 szt.
- ilość stołów - 1 szt.
- ilość koszów do segregacji - 2 szt.
- ilość żagli przeciwsłonecznych - 1 szt.
- ilość tablic z regulaminem na ogrodzeniu - 2 szt.
- powierzchnia roślin do wyściółkowania - 65,4 m²
- powierzchnia agrowłókniny pod rośliny - 65,4 m²
- ilość drzew - 5 szt.
- ilość bylin - 327 szt.

Land Art Projekt Sp. z o.o.
ul. Lipowa 3/24, 30-702 Kraków NIP: 676-245-13-42

Rysunek:	Rzut obiektów małej architektury	Data: 07.2026
Inwestor:	Gliwice -Miasto na prawach powiatu ul. Zwycięstwa 21, 44-100 Gliwice	Skala: A3/1:150
Identyfikator działki:	246601_1.0038.26	AR.PAB.2
Nazwa Inwestycji:	Budowa obiektów małej architektury w miejscu publicznym w ramach zadania: "Modernizacja i rozbudowa placu zabaw na skwerze przy ul. Mieszka I, dz. nr 26, obręb Nowe Miasto"	

Projektował:	Branża:	Uprawnienia:	Podpis:
mgr inż. Magdalena Feil-Bereta	architektoniczna	-	
mgr inż. Damian Mytych	architektoniczna	-	