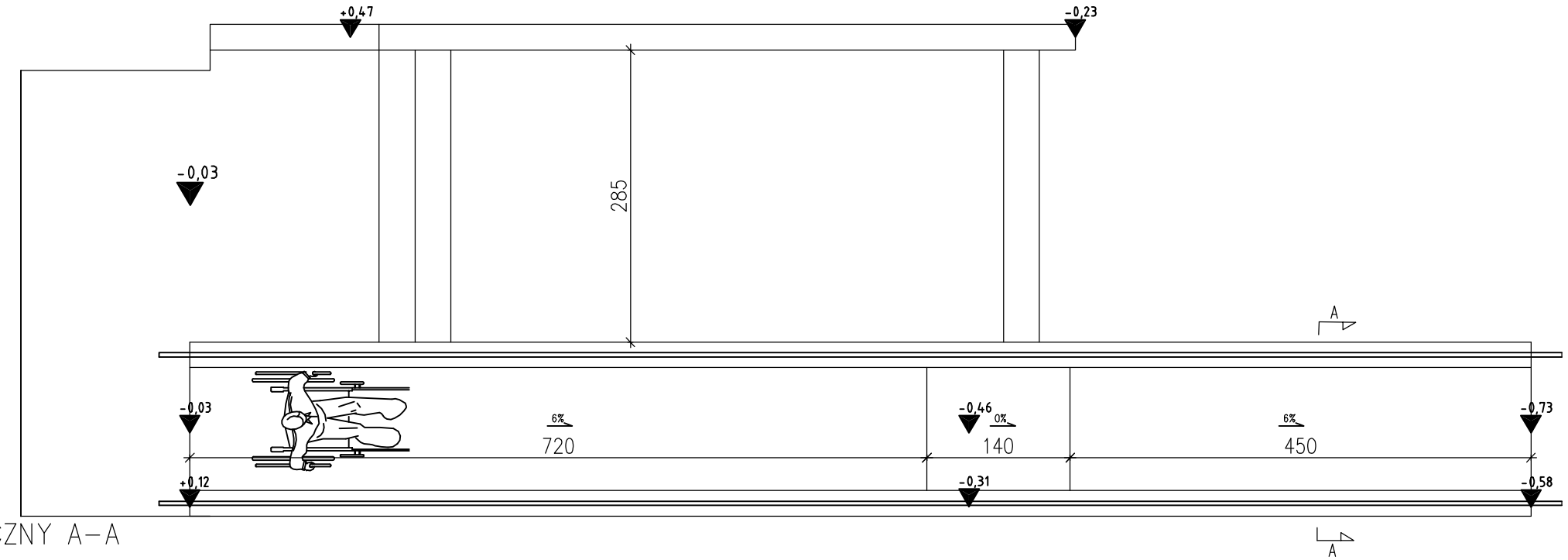


PRZEKRÓJ ARCHITEKTONICZNY A–A

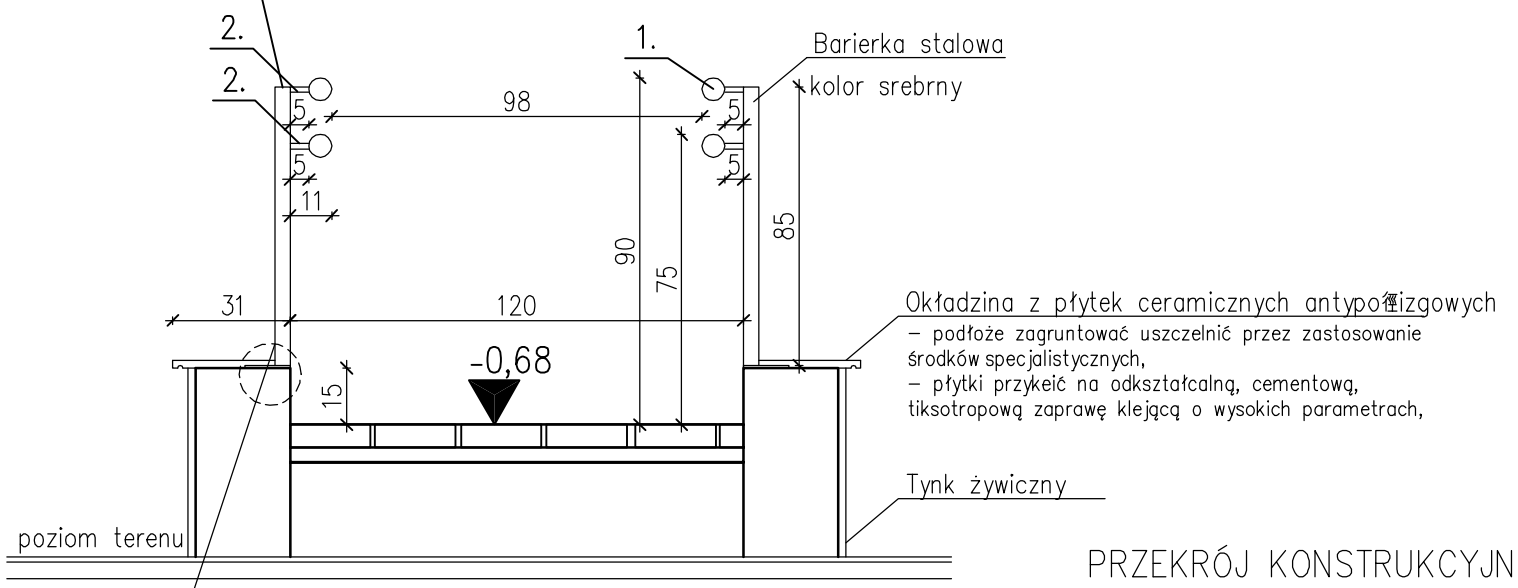


PRZEKRÓJ KONSTRUKCYJNY A–A

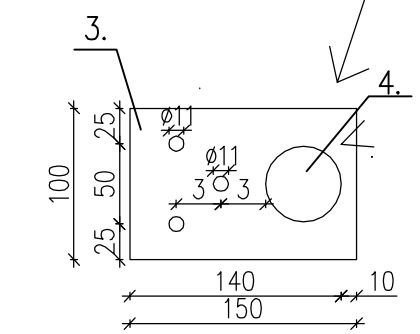


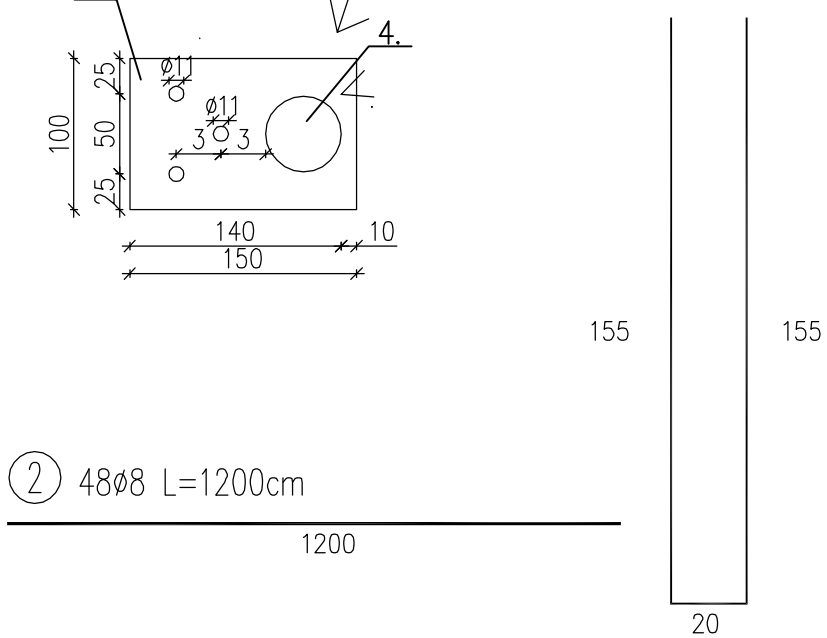


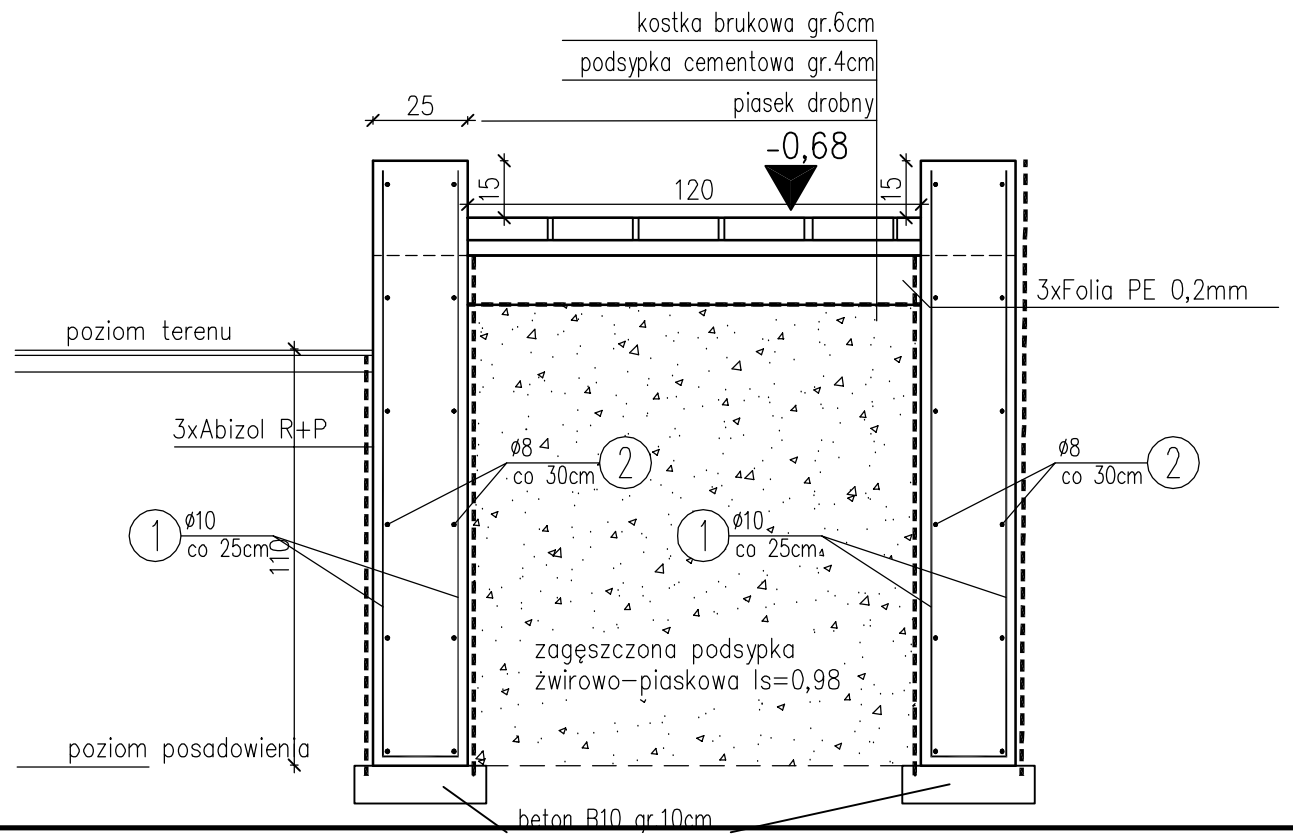


2 48ø8 L=1200cm

1200

1 106ø10 L= ok.330cm

UWAGA:
Beton C20/25
Stal: A-IIIN (RB 500W)
A-0 (St0S)
Otulenie: 25mm
Klasa ekspozycji: XC1
Wszystkie wymiary w [cm]

## LEGENDA:

1. Pochwyt stalowy – rura d= Ø42,2 x 2mm
2. Podpora poręczy, ze stali nierdzewnej szczotkowanej – pręt ø12mm, długość 50mm/150mm (+20mm nagwintowany na M8). Pręt do spawania z pochytem(1) i profilem słupka(6). Mocowanie co 1m.
3. Blachę stalową 100x150x10mm mocowane na kołki rozporowe w betonie
4. Profil stalowy ø42,4x2mm .

NAZWA OPRACOWANIA:
PROJEKT TECHNICZNY

NAZWA I ADRES INWESTYCJI
PRZEBUDOWA WRAZ ZE ZMIANĄ SPOSOBU UŻYTKOWANIA CZĘŚCI BUDYNKU SZKOŁY PODSTAWOWEJ NA BUDYNEK BIUROWO-MAGAZYNOWY
09-414 Brudzeń, Główina 15
jed.ewid 141903_2, obr.ewid. 0011 Główina
DZIAŁKA NR EWIDENCYJNY 184/4

JEDNOSTKA PROJEKTOWA:
ArchiCon
Usługi Projekowo-Wykonacze
Marcin Zawadka
ul. Kurpiowska 8
09-408 Płock
tel. mob. 505 534 612

INWESTOR:
**Gmina Brudzeń Duży**
**ul. Toruńska 2**
**09-414 Brudzeń Duży**

ZESPÓŁ PROJEKTOWY

| | IMIĘ I NAZWISKO: | NR UPRAWNIEŃ: | PODPIS: |
|---|---|---|---|
| PROJEKTANT: | mgr inż. Marcin Zawadka | NR. UPR MAZ/0484/PBKb/18 | |

TYTUŁ RYSUNKU:
DETAL KONSTRUKCJI POCHYLNI DLA NIEPEŁNOSPRAW.

| FAZA PROJEKTU: | REWIZJA | BRANŻA: | DATA | SKALA | NUMER RYS. |
|---|---|---|---|---|---|
| Projekt budowlany | - | Arch. / Konstr. | 02-2026 | - | T1 |

WSZELKIE PRAWA AUTORSKIE ZASTRZEŻONE. KOPIOWANIE W JAKIEJKOLWIEK FORMIE (CZĘŚCI LUB W CAŁOŚCI), BEZ PISEMNEJ ZGODY AUTORA ZABRONIONE. Dz .Ust. z dn. 23.02.1994 - Nr 24 poz. 83 - Ustawa PRAWO AUTORSKIE