ŚCIANA SC 3-4

C30/37/XC3
d=20cm
M 1:50
C_{nom}=3.5cm

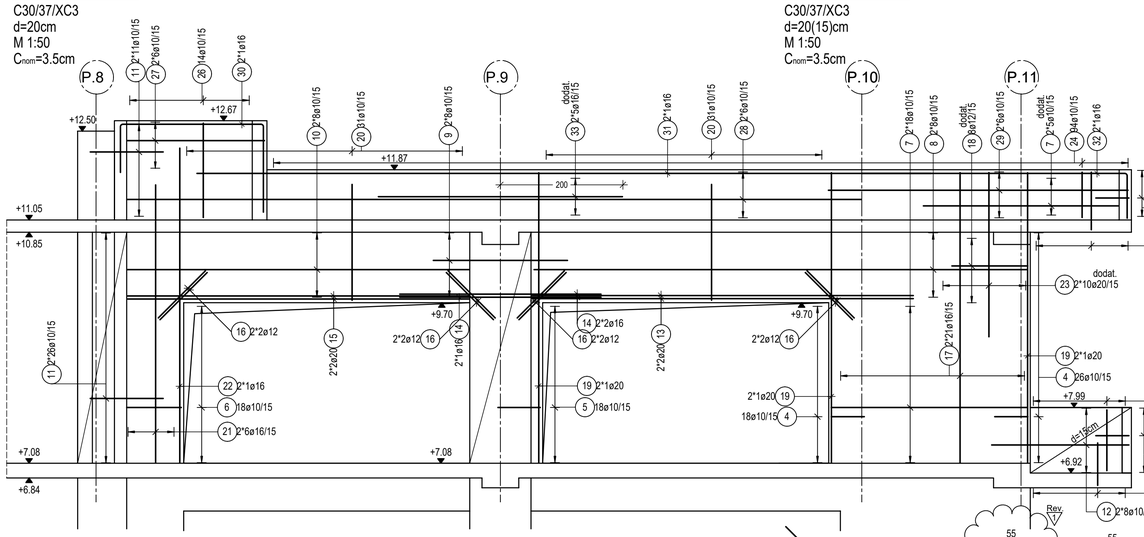

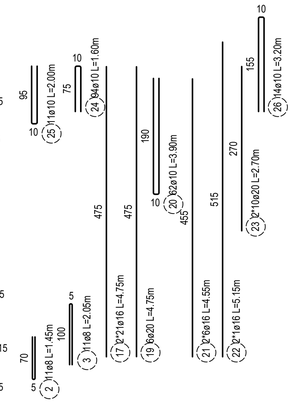

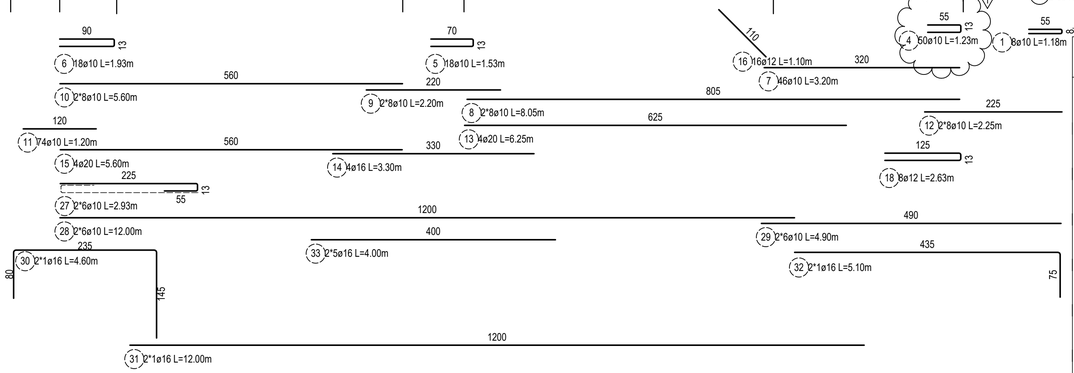

Lista prętów - kształty gięcia

Poz.	Szt.	Ø [mm]	Długość poj. [m]	Kształt gięcia (nie w skali)	Długość całkowita [m]	Masa [kg]
1	8	10	1.18	55, 8	9.44	5.82
2	11	8	1.45	70, 5	15.95	6.30
3	11	8	2.05	5, 100	22.55	8.91
4	50	10	1.23	55, 13	61.50	37.95
5	18	10	1.53	70, 13	27.54	16.99
6	18	10	1.93	90, 13	34.74	21.43
7	46	10	3.20	320	147.20	90.82
8	16	10	8.05	805	128.80	79.47
9	16	10	2.20	220	35.20	21.72
10	16	10	5.60	560	89.60	55.28
11	74	10	1.20	120	88.80	54.79
12	16	10	2.25	225	36.00	22.21
13	4	20	6.25	625	25.00	61.75
14	4	16	3.30	330	13.20	20.86

ŚCIANA SC 3-5

C30/37/XC3
d=20(15)cm
M 1:50
C_{nom}=3.5cm

ŚCIANA SC 3-11

C30/37/XC3
d=30cm
M 1:50
C_{nom}=3.5cm

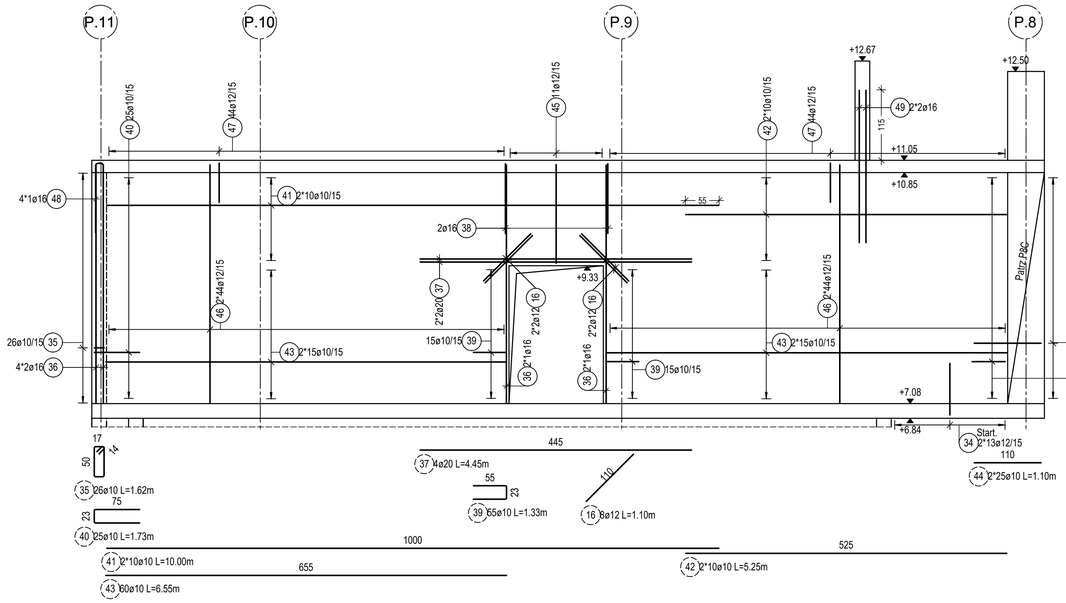

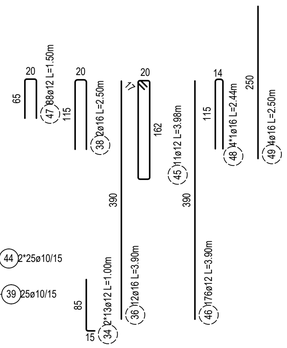

SPINKI ŚCIAN

2Szt./m²

d=30cm, C_{nom}=3.5cm — 50 104ø8 L=0.47m
d=20cm, C_{nom}=3.5cm — 51 60ø8 L=0.37m
d=15cm, C_{nom}=3.5cm — 52 6ø8 L=0.32m

Poz.	Szt.	Ø [mm]	Długość poj. [m]	Kształt gięcia (nie w skali)	Długość całkowita [m]	Masa [kg]
15	4	20	5.60	560	22.40	55.33
16	24	12	1.10	110	26.40	23.44
17	42	16	4.75	475	199.50	315.21
18	8	12	2.63	125, 13	21.04	18.68
19	6	20	4.75	475	28.50	70.40
20	62	10	3.90	190, 10	241.80	149.19
21	12	16	4.55	455	54.60	86.27
22	2	16	5.15	515	10.30	16.27
23	20	20	2.70	270	54.00	133.38
24	94	10	1.60	10, 75	150.40	92.80
25	11	10	2.00	95, 10	22.00	13.57
26	14	10	3.20	10, 155	44.80	27.64
27	12	10	2.93	225, 13, 55	35.16	21.69
28	12	10	12.00	1200	144.00	88.85
29	12	10	4.90	490	58.80	36.28
30	2	16	4.60	235, 80, 145	9.20	14.54
31	2	16	12.00	1200	24.00	37.92
32	2	16	5.10	435, 75	10.20	16.12
33	10	16	4.00	400	40.00	63.20
34	26	12	1.00	85, 15	26.00	23.09
35	26	10	1.62	17, 50	42.12	25.99
36	12	16	3.90	390	46.80	73.94
37	4	20	4.45	445	17.80	43.97
38	2	16	2.50	20, 115	5.00	7.90
39	55	10	1.33	55, 23	73.15	45.13
40	25	10	1.73	75, 23	43.25	26.69
41	20	10	10.00	1000	200.00	123.40
42	20	10	5.25	525	105.00	64.79
43	60	10	6.55	655	393.00	242.48
44	50	10	1.10	110	55.00	33.94
45	11	12	3.98	162, 20, 17	43.78	38.88
46	176	12	3.90	390	686.40	609.52
47	88	12	1.50	20, 65	132.00	117.22
48	4	16	2.44	14, 115	9.76	15.42
49	4	16	2.50	250	10.00	15.80
50	104	8	0.47	12, 23	48.88	19.31
51	60	8	0.37	12, 13	22.20	8.77
52	6	8	0.32	12, 46, 12	1.92	0.76

Masa całkowita [kg] : 3322.08

Obszar opracowania

SKALA 1:500

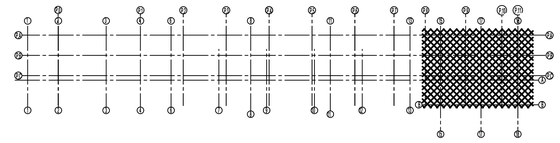

Rzut Poz. +7.08/+8.015

SKALA 1:100

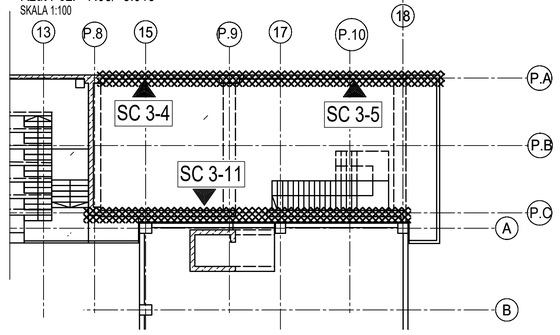

Opis sposobu wymiarowania prętów

SKALA 1:20

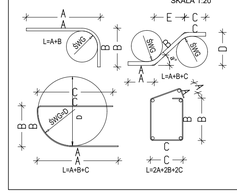

MINIMALNA ŚREDNICA WEWNĘTRZNA ZAGIĘCIA PRĘTÓW: wg PN-EN 1992-1-1

Średnica pręta	Minimalna średnica wewn. haków prostych, haków półokrągłych i pętli.
ø≤16 mm	4 ø
ø>16 mm	7 ø

1."ŚWG" oznacza wewnętrzną średnicę gięcia pręta.
2.Przedstawienie zbrojenia wg PN-EN ISO 3766.
3.Nieoznaczone średnice gięcia przyjąć jako minimalne wg PN-EN 1992-1-1.
4.Powyższe wytyczne należy traktować jako nadrzędne w stosunku do wszystkich rysunków konstrukcji żelbetowej.

Beton C35/45 - Do poziomu +3.48 włącznie
Beton C30/37 - Powyżej poziomu +3.48
Stal Zbrojeniowa B500B

Uwagi:

1. Rysunek rozpatrywać łącznie z Opisem Technicznym oraz pozostałymi rysunkami konstrukcji w zakresie: deskowania i zbrojenia płyty fundamentowej oraz płyt stropowych.
2. Rysunek rozpatrywać łącznie z projektem architektonicznym oraz rysunkami branż instalacyjnej i elektrycznej.
3. Wymiary podano w [cm], rzędne w [m].
4. W przypadku dostrzeżenia zmian lub znaczących odstępstw od założeń projektowych należy powiadomić nadzór autorski.
5. Wszystkie wymiary sprawdzić na budowie. Wszelkie niezgodności oraz kolizje z istniejącą konstrukcją budynku należy niezwłocznie zgłosić Głównemu Projektantowi.
6. Rysunki zbrojarskie należy rozpatrywać razem z rysunkami szalunkowymi.
7. Otulenie prętów zgodnie z wartościami wykazanymi w tabeli.

MATERIAŁY KONSTRUKCYJNE

ELEMENT	Ściany
BETON	C30/37 / C35/45
STAL ZBROJENIOWA	B500B
KLASA EKSPOZYCJI	Ściany przyziemia- XC4/XF2/XD1, Ściany wyższych kondygnacji XC3
OTULINA	50 mm /35mm

STATUS	OPIS	KREŚLIŁ	PROJEKTOWAŁ	SPRAWDZIŁ	DATA	REW.
01	Pierwsza rewizja planu (jak pokazano)	J. Romańczuk	Maciej Markowski	Jan Serafin	19.07.2026	1
00	Pierwsza publikacja planu	J. Romańczuk	Maciej Markowski	Jan Serafin	22.03.2026	0

PRACOWNIA AUTORSKA
PROJEKTOWANIA ARCHITEKTONICZNO–BUDOWLANEGO

Inwestor:
MIASTO STOŁECZNE WARSZAWA
00-950 WARSZAWA, PLAC BANKOWY 3/5

URSYNOWSKIE CENTRYM SPORTU I REKREACJI
02-781 WARSZAWA, UL. PILECKIEGO 122

Obiekt: ROZBUDOWA I PRZEBUDOWA HALI WIDOWISKOWO-SPORTOWEJ "ARENA URSYNÓW"
02-781 WARSZAWA, UL. PILECKIEGO 122

Treść rysunku: ŚCIANY SC3-4,SC3-5,SC3-11

Branża: Konstrukcja

Pracownia Projektowa Promar — PROMAR

Funkcja	Nazwisko	Podpis
Gen. projektant Nr uprawnień	mgr inż. arch. ZBIGNIEW DROBNIAK UAN 293/84	
Kreślił(a)	mgr inż. J. Romańczuk	
Projektował Nr uprawnień	mgr inż. Maciej Markowski RP-Upr.229/93	
Sprawdził Nr uprawnień	mgr inż. Jan Serafin MAP/0159/POOK/10	

Skala	Arkusz	Data	Nr rysunku	REW.
1:150 1:50	A1	MARZEC 2026	K17	1

PROJEKT WYKONAWCZY

Derived From G-TPL-0-2-26, Rev 1 Issued Date 2017/04/04