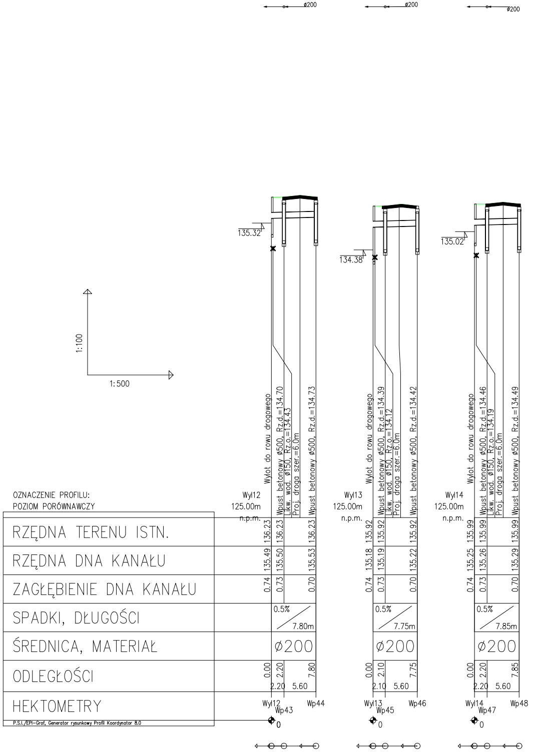

ø200
ø200
ø200
135.32
134.38
135.02
1:100
1:500
Wylot do rowu drogowego
Wpust betonowy ø500, Rz.d.=134.70
Likw. wod. ø150, Rz.o.=134.43
Proj. droga szer.=6.0m
Wpust betonowy ø500, Rz.d.=134.73
Wylot do rowu drogowego
Wpust betonowy ø500, Rz.d.=134.39
Likw. wod. ø150, Rz.o.=134.12
Proj. droga szer.=6.0m
Wpust betonowy ø500, Rz.d.=134.42
Wylot do rowu drogowego
Wpust betonowy ø500, Rz.d.=134.46
Likw. wod. ø150, Rz.o.=134.19
Proj. droga szer.=6.0m
Wpust betonowy ø500, Rz.d.=134.49
0
0
0

OZNACZENIE PROFILU:	Wyl12			Wyl13			Wyl14		
POZIOM PORÓWNAWCZY	125.00m n.p.m.			125.00m n.p.m.			125.00m n.p.m.		
RZĘDNA TERENU ISTN.	136.23	136.23	136.23	135.92	135.92	135.92	135.99	135.99	135.99
RZĘDNA DNA KANAŁU	135.49	135.50	135.53	135.18	135.19	135.22	135.25	135.26	135.29
ZAGŁĘBIENIE DNA KANAŁU	0.74	0.73	0.70	0.74	0.73	0.70	0.74	0.73	0.70
SPADKI, DŁUGOŚCI	0.5% 7.80m			0.5% 7.75m			0.5% 7.85m		
ŚREDNICA, MATERIAŁ	ø200			ø200			ø200		
ODLEGŁOŚCI	0.00	2.20 2.20	7.80 5.60	0.00	2.10 2.10	7.75 5.60	0.00	2.20 2.20	7.85 5.60
HEKTOMETRY	Wyl12	Wp43	Wp44	Wyl13	Wp45	Wp46	Wyl14	Wp47	Wp48

P.S.I./EPI-Graf, Generator rysunkowy Profil Koordynator 8.0

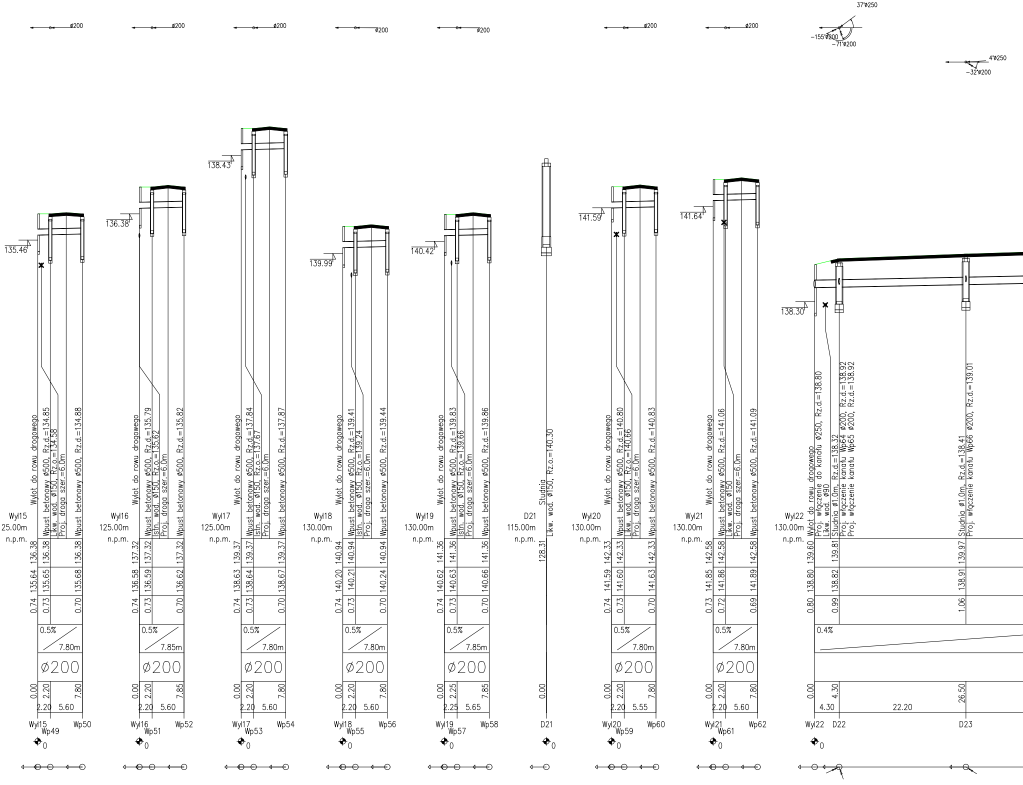
ø200
37°ø250
-155°ø200
-71°ø200
4°ø250
-32°ø200
135.46
136.38
138.43
139.99
140.42
141.59
141.64
138.30
Wylot do rowu drogowego
Wpust betonowy ø500, Rz.d.=134.85
Likw. wod. ø150, Rz.o.=134.58
Proj. droga szer.=6.0m
Wpust betonowy ø500, Rz.d.=134.88
Wyl15
125.00m
n.p.m.
136.38 136.38 136.38
135.64 135.65 135.68
0.74 0.73 0.70
0.5%
7.80m
ø200
0.00 2.20 7.80
2.20 5.60
Wyl15 Wp49 Wp50
Wpust betonowy ø500, Rz.d.=135.79
Istn. wod. ø150, Rz.o.=135.62
Wpust betonowy ø500, Rz.d.=135.82
Wyl16
125.00m
137.32 137.32 137.32
136.58 136.59 136.62
0.74 0.73 0.70
7.85m
0.00 2.20 7.85
2.20 5.60
Wyl16 Wp51 Wp52
Wpust betonowy ø500, Rz.d.=137.84
Istn. wod. ø150, Rz.o.=137.67
Wpust betonowy ø500, Rz.d.=137.87
Wyl17
125.00m
139.37 139.37 139.37
138.63 138.64 138.67
0.74 0.73 0.70
7.80m
0.00 2.20 7.80
2.20 5.60
Wyl17 Wp53 Wp54
Wpust betonowy ø500, Rz.d.=139.41
Istn. wod. ø150, Rz.o.=139.24
Wpust betonowy ø500, Rz.d.=139.44
Wyl18
130.00m
140.94 140.94 140.94
140.20 140.21 140.24
0.74 0.73 0.70
7.80m
0.00 2.20 7.80
2.20 5.60
Wyl18 Wp55 Wp56
Wpust betonowy ø500, Rz.d.=139.83
Istn. wod. ø150, Rz.o.=139.66
Wpust betonowy ø500, Rz.d.=139.86
Wyl19
130.00m
141.36 141.36 141.36
140.62 140.63 140.66
0.74 0.73 0.70
7.85m
0.00 2.25 7.85
2.25 5.65
Wyl19 Wp57 Wp58
Studnia
Likw. wod. ø150, Rz.o.=140.30
D21
115.00m
128.31
0.00
D21
Wpust betonowy ø500, Rz.d.=140.80
Istn. wod. ø150, Rz.o.=140.66
Wpust betonowy ø500, Rz.d.=140.83
Wyl20
130.00m
142.33 142.33 142.33
141.59 141.60 141.63
0.74 0.73 0.70
7.80m
0.00 2.20 7.80
2.20 5.55
Wyl20 Wp59 Wp60
Wpust betonowy ø500, Rz.d.=141.06
Likw. wod. ø150
Wpust betonowy ø500, Rz.d.=141.09
Wyl21
130.00m
142.58 142.58 142.58
141.85 141.86 141.89
0.73 0.72 0.69
7.80m
0.00 2.20 7.80
2.20 5.60
Wyl21 Wp61 Wp62
Wylot do rowu drogowego
Proj. włączenie do kanału ø250, Rz.d.=138.80
Likw. wod. ø90
Studnia ø1.0m, Rz.d.=138.32
Proj. włączenie kanału Wp64 ø200, Rz.d.=138.92
Proj. włączenie kanału Wp65 ø200, Rz.d.=138.92
Studnia ø1.0m, Rz.d.=138.41
Proj. włączenie kanału Wp66 ø200, Rz.d.=139.01
Wyl22
130.00m
n.p.m.
139.60 139.81 139.97
138.80 138.82 138.91
0.80 0.99 1.06
0.4%
0.00 4.30 26.50
4.30 22.20
Wyl22 D22 D23
0

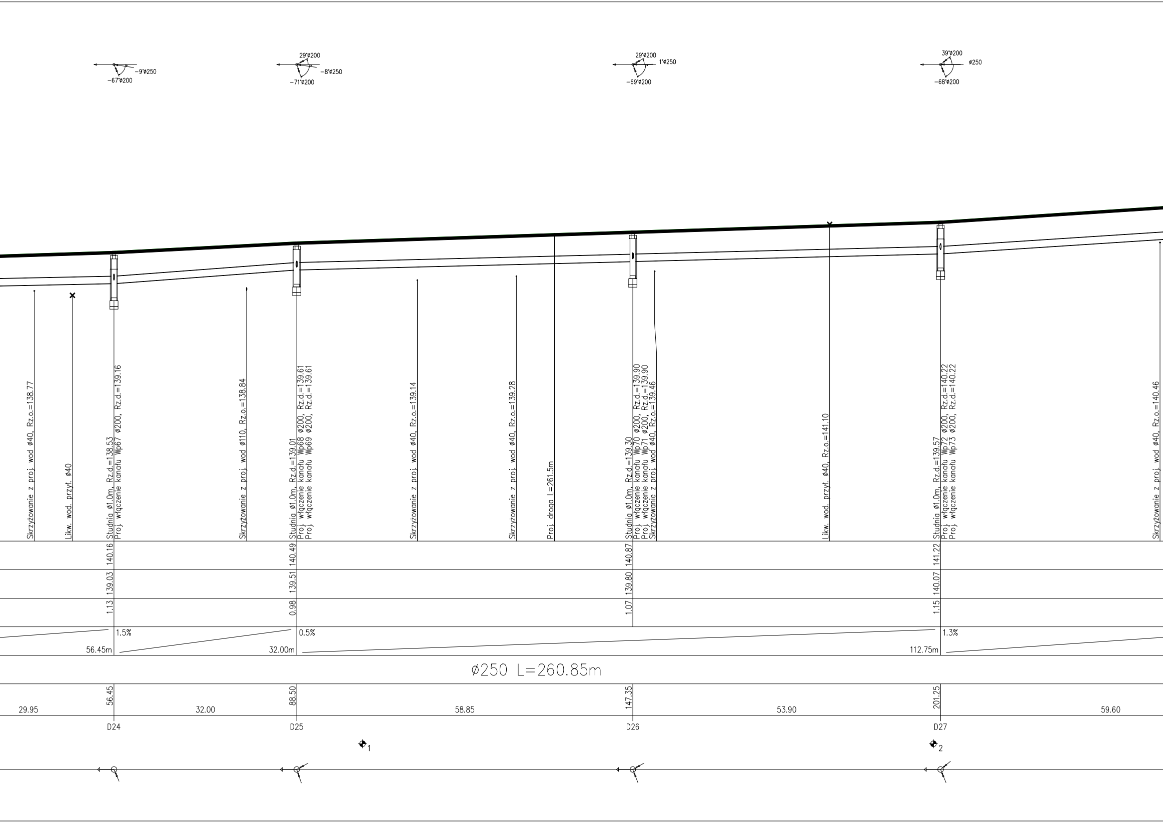
-9°ø250
-67°ø200
29°ø200
-8°ø250
-71°ø200
29°ø200
1°ø250
-69°ø200
39°ø200
ø250
-68°ø200
Skrzyżowanie z proj. wod ø40, Rz.o.=138.77
Likw. wod. przył. ø40
Studnia ø1.0m, Rz.d.=138.53
Proj. włączenie kanału Wp67 ø200, Rz.d.=139.16
Skrzyżowanie z proj. wod ø110, Rz.o.=138.84
Studnia ø1.0m, Rz.d.=139.01
Proj. włączenie kanału Wp68 ø200, Rz.d.=139.61
Proj. włączenie kanału Wp69 ø200, Rz.d.=139.61
Skrzyżowanie z proj. wod ø40, Rz.o.=139.14
Skrzyżowanie z proj. wod ø40, Rz.o.=139.28
Proj. droga L=261.5m
Studnia ø1.0m, Rz.d.=139.30
Proj. włączenie kanału Wp70 ø200, Rz.d.=139.90
Proj. włączenie kanału Wp71 ø200, Rz.d.=139.90
Skrzyżowanie z proj. wod ø40, Rz.o.=139.46
Likw. wod. przył. ø40, Rz.o.=141.10
Studnia ø1.0m, Rz.d.=139.57
Proj. włączenie kanału Wp72 ø200, Rz.d.=140.22
Proj. włączenie kanału Wp73 ø200, Rz.d.=140.22
Skrzyżowanie z proj. wod ø40, Rz.o.=140.46
140.16
140.49
140.87
141.22
139.03
139.51
139.80
140.07
1.13
0.98
1.07
1.15
1.5%
0.5%
1.3%
56.45m
32.00m
112.75m
ø250 L=260.85m
56.45
88.50
147.35
201.25
29.95
32.00
58.85
53.90
59.60
D24
D25
D26
D27
1
2

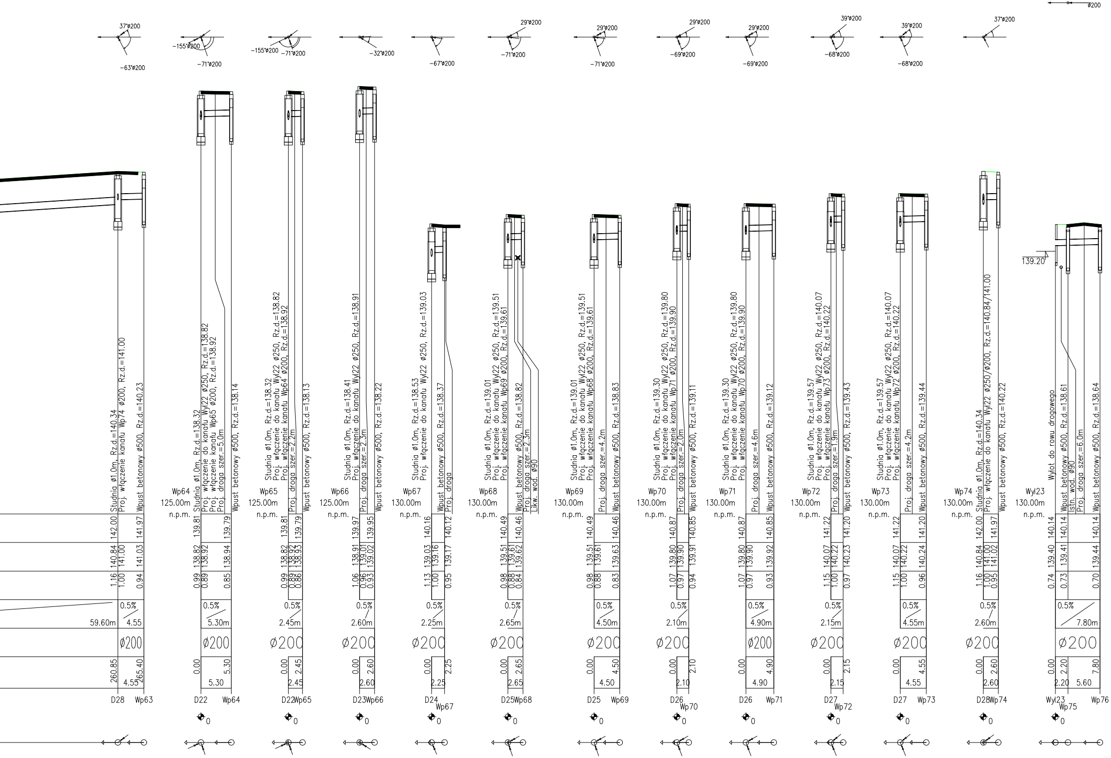
ø200
37°ø200
-63°ø200
-155°ø200
-71°ø200
-155°ø200
-71°ø200
-32°ø200
-67°ø200
29°ø200
-71°ø200
29°ø200
-71°ø200
29°ø200
-69°ø200
29°ø200
-69°ø200
39°ø200
-68°ø200
39°ø200
-68°ø200
37°ø200
Studnia ø1.0m, Rz.d.=140.34
Proj. włączenie kanału Wp74 ø200, Rz.d.=141.00
Wpust betonowy ø500, Rz.d.=140.23
142.00
141.97
140.84
141.00
141.03
1.16
1.00
0.94
0.5%
59.60m
4.55
ø200
260.85
265.40
4.55
D28
Wp63
Wp64
125.00m
n.p.m.
Studnia ø1.0m, Rz.d.=138.32
Proj. włączenie do kanału Wyl22 ø250, Rz.d.=138.82
Proj. włączenie kanału Wp65 ø200, Rz.d.=138.92
Proj. droga szer.=5.0m
Wpust betonowy ø500, Rz.d.=138.14
139.81
139.79
138.82
138.92
138.94
0.99
0.89
0.85
0.5%
5.30m
ø200
0.00
5.30
5.30
D22
Wp64
0
Wp65
125.00m
n.p.m.
Studnia ø1.0m, Rz.d.=138.32
Proj. włączenie do kanału Wyl22 ø250, Rz.d.=138.82
Proj. włączenie kanału Wp64 ø200, Rz.d.=138.92
Proj. droga szer.=2.2m
Wpust betonowy ø500, Rz.d.=138.13
139.81
139.79
138.82
138.92
138.93
0.99
0.89
0.86
0.5%
2.45m
ø200
0.00
2.45
2.45
D22
Wp65
0
Wp66
125.00m
n.p.m.
Studnia ø1.0m, Rz.d.=138.41
Proj. włączenie do kanału Wyl22 ø250, Rz.d.=138.91
Proj. droga szer.=2.3m
Wpust betonowy ø500, Rz.d.=138.22
139.97
139.95
138.91
139.01
139.02
1.06
0.96
0.93
0.5%
2.60m
ø200
0.00
2.60
2.60
D23
Wp66
0
Wp67
130.00m
n.p.m.
Studnia ø1.0m, Rz.d.=138.53
Proj. włączenie do kanału Wyl22 ø250, Rz.d.=139.03
Wpust betonowy ø500, Rz.d.=138.37
Proj. droga
140.16
140.12
139.03
139.16
139.17
1.13
1.00
0.95
0.5%
2.25m
ø200
0.00
2.25
2.25
D24
Wp67
0
Wp68
130.00m
n.p.m.
Studnia ø1.0m, Rz.d.=139.01
Proj. włączenie do kanału Wyl22 ø250, Rz.d.=139.51
Proj. włączenie kanału Wp69 ø200, Rz.d.=139.61
Wpust betonowy ø500, Rz.d.=138.82
Proj. droga szer.=2.3m
Likw. wod. ø90
140.49
140.46
139.51
139.61
139.62
0.98
0.88
0.84
0.5%
2.65m
ø200
0.00
2.65
2.65
D25
Wp68
0
Wp69
130.00m
n.p.m.
Studnia ø1.0m, Rz.d.=139.01
Proj. włączenie do kanału Wyl22 ø250, Rz.d.=139.51
Proj. włączenie kanału Wp68 ø200, Rz.d.=139.61
Proj. droga szer.=4.2m
Wpust betonowy ø500, Rz.d.=138.83
140.49
140.46
139.51
139.61
139.63
0.98
0.88
0.83
0.5%
4.50m
ø200
0.00
4.50
4.50
D25
Wp69
0
Wp70
130.00m
n.p.m.
Studnia ø1.0m, Rz.d.=139.30
Proj. włączenie do kanału Wyl22 ø250, Rz.d.=139.80
Proj. włączenie kanału Wp71 ø200, Rz.d.=139.90
Proj. droga szer.=2.0m
Wpust betonowy ø500, Rz.d.=139.11
140.87
140.85
139.80
139.90
139.91
1.07
0.97
0.94
0.5%
2.10m
ø200
0.00
2.10
2.10
D26
Wp70
0
Wp71
130.00m
n.p.m.
Studnia ø1.0m, Rz.d.=139.30
Proj. włączenie do kanału Wyl22 ø250, Rz.d.=139.80
Proj. włączenie kanału Wp70 ø200, Rz.d.=139.90
Proj. droga szer.=4.6m
Wpust betonowy ø500, Rz.d.=139.12
140.87
140.85
139.80
139.90
139.92
1.07
0.97
0.93
0.5%
4.90m
ø200
0.00
4.90
4.90
D26
Wp71
0
Wp72
130.00m
n.p.m.
Studnia ø1.0m, Rz.d.=139.57
Proj. włączenie do kanału Wyl22 ø250, Rz.d.=140.07
Proj. włączenie kanału Wp73 ø200, Rz.d.=140.22
Proj. droga szer.=1.9m
Wpust betonowy ø500, Rz.d.=139.43
141.22
141.20
140.07
140.22
140.23
1.15
1.00
0.97
0.5%
2.15m
ø200
0.00
2.15
2.15
D27
Wp72
0
Wp73
130.00m
n.p.m.
Studnia ø1.0m, Rz.d.=139.57
Proj. włączenie do kanału Wyl22 ø250, Rz.d.=140.07
Proj. włączenie kanału Wp72 ø200, Rz.d.=140.22
Proj. droga szer.=4.2m
Wpust betonowy ø500, Rz.d.=139.44
141.22
141.20
140.07
140.22
140.24
1.15
1.00
0.96
0.5%
4.55m
ø200
0.00
4.55
4.55
D27
Wp73
0
Wp74
130.00m
n.p.m.
Studnia ø1.0m, Rz.d.=140.34
Proj. włączenie do kanału Wyl22 ø250/ø200, Rz.d.=140.84/141.00
Wpust betonowy ø500, Rz.d.=140.22
142.00
141.97
140.84
141.00
141.02
1.16
1.00
0.95
0.5%
2.60m
ø200
0.00
2.60
2.60
D28
Wp74
0
139.20
Wyl23
130.00m
n.p.m.
Wylot do rowu drogowego
Wpust betonowy ø500, Rz.d.=138.61
Istn. wod. ø90
Proj. droga szer.=6.0m
Wpust betonowy ø500, Rz.d.=138.64
140.14
140.14
140.14
139.40
139.41
139.44
0.74
0.73
0.70
0.5%
7.80m
ø200
0.00
2.20
7.80
2.20
5.60
Wyl23
Wp75
Wp76
0

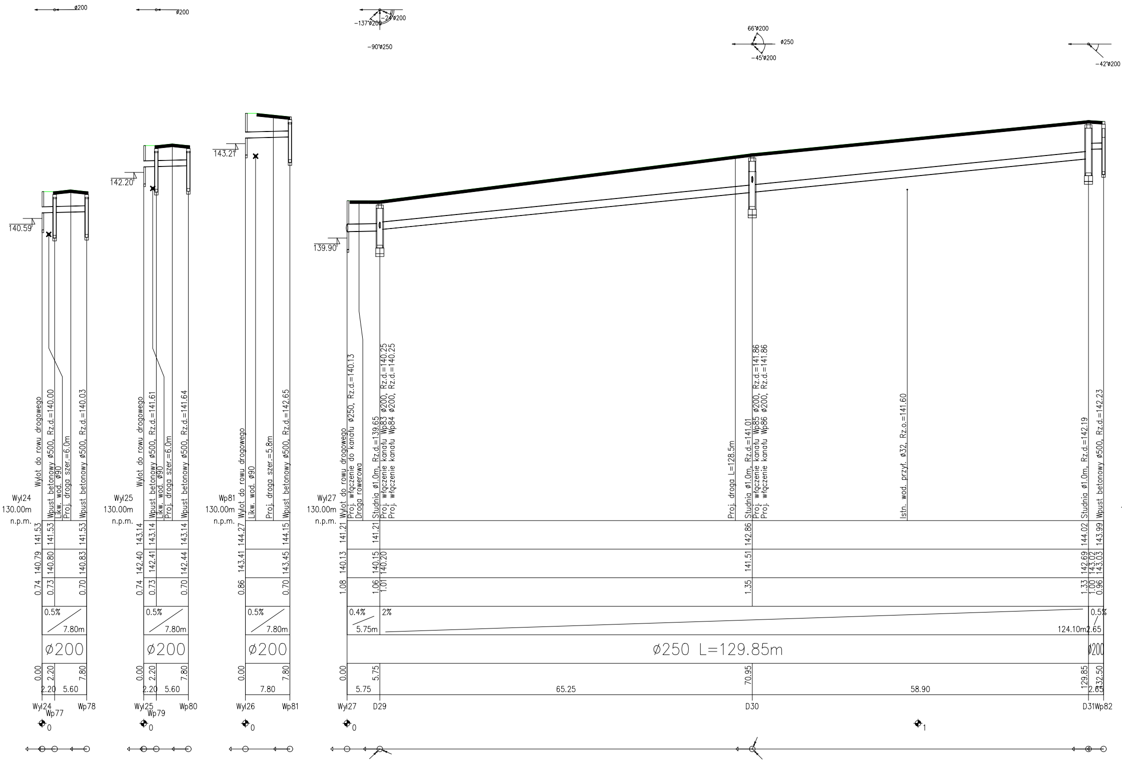
ø200
ø200
-137°ø200
-24°ø200
-90°ø250
66°ø200
ø250
-45°ø200
-42°ø200
140.59
142.20
143.21
139.90
Wylot do rowu drogowego
Wpust betonowy ø500, Rz.d.=140.00
Likw. wod. ø90
Proj. droga szer.=6.0m
Wpust betonowy ø500, Rz.d.=140.03
Wyl24
130.00m
n.p.m.
141.53
141.53
141.53
140.79
140.80
140.83
0.74
0.73
0.70
0.5%
7.80m
ø200
0.00
2.20
7.80
2.20
5.60
Wyl24
Wp77
Wp78
0
Wylot do rowu drogowego
Wpust betonowy ø500, Rz.d.=141.61
Likw. wod. ø90
Proj. droga szer.=6.0m
Wpust betonowy ø500, Rz.d.=141.64
Wyl25
130.00m
n.p.m.
143.14
143.14
143.14
142.40
142.41
142.44
0.74
0.73
0.70
0.5%
7.80m
ø200
0.00
2.20
7.80
2.20
5.60
Wyl25
Wp79
Wp80
0
Wylot do rowu drogowego
Likw. wod. ø90
Proj. droga szer.=5.8m
Wpust betonowy ø500, Rz.d.=142.65
Wp81
130.00m
n.p.m.
144.27
144.15
143.41
143.45
0.86
0.70
0.5%
7.80m
ø200
0.00
7.80
7.80
Wyl26
Wp81
0
Wylot do rowu drogowego
Proj. włączenie do kanału ø250, Rz.d.=140.13
Droga rowerowa
Studnia ø1.0m, Rz.d.=139.65
Proj. włączenie kanału Wp83 ø200, Rz.d.=140.25
Proj. włączenie kanału Wp84 ø200, Rz.d.=140.25
Proj. droga L=128.5m
Studnia ø1.0m, Rz.d.=141.01
Proj. włączenie kanału Wp85 ø200, Rz.d.=141.86
Proj. włączenie kanału Wp86 ø200, Rz.d.=141.86
Istn. wod. przył. ø32, Rz.o.=141.60
Studnia ø1.0m, Rz.d.=142.19
Wpust betonowy ø500, Rz.d.=142.23
Wyl27
130.00m
n.p.m.
141.21
141.21
142.86
144.02
143.99
140.13
140.15
140.20
141.51
142.69
143.02
143.03
1.08
1.06
1.01
1.35
1.33
1.00
0.96
0.4%
5.75m
2%
124.10m
0.5%
2.65
ø250 L=129.85m
ø200
0.00
5.75
70.95
129.85
132.50
5.75
65.25
58.90
2.65
Wyl27
D29
D30
D31
Wp82
0
1

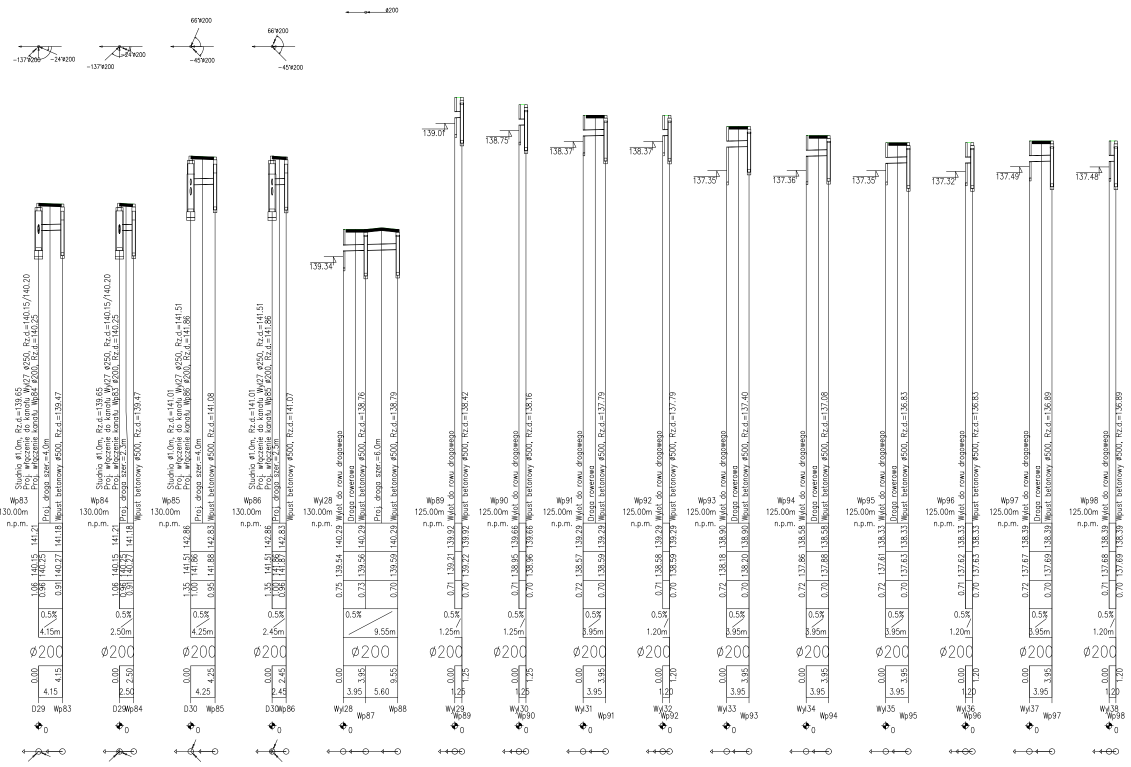
66°ø200
66°ø200
ø200
-137°ø200
-24°ø200
-45°ø200
139.34
139.01
138.75
138.37
138.37
137.35
137.36
137.35
137.32
137.49
137.48
Studnia ø1.0m, Rz.d.=139.65
Proj. włączenie do kanału Wyl27 ø250, Rz.d.=140.15/140.20
Proj. włączenie kanału Wp84 ø200, Rz.d.=140.25
Proj. droga szer.=4.0m
Wpust betonowy ø500, Rz.d.=139.47
Wp83
130.00m
n.p.m.
Studnia ø1.0m, Rz.d.=139.65
Proj. włączenie do kanału Wyl27 ø250, Rz.d.=140.15/140.20
Proj. włączenie kanału Wp83 ø200, Rz.d.=140.25
Proj. droga szer.=2.3m
Wpust betonowy ø500, Rz.d.=139.47
Wp84
130.00m
n.p.m.
Studnia ø1.0m, Rz.d.=141.01
Proj. włączenie do kanału Wyl27 ø250, Rz.d.=141.51
Proj. włączenie kanału Wp86 ø200, Rz.d.=141.86
Proj. droga szer.=4.0m
Wpust betonowy ø500, Rz.d.=141.08
Wp85
130.00m
n.p.m.
Studnia ø1.0m, Rz.d.=141.01
Proj. włączenie do kanału Wyl27 ø250, Rz.d.=141.51
Proj. włączenie kanału Wp85 ø200, Rz.d.=141.86
Proj. droga szer.=2.5m
Wpust betonowy ø500, Rz.d.=141.07
Wp86
130.00m
n.p.m.
Wyl28
130.00m
n.p.m.
Wylot do rowu drogowego
Droga rowerowa
Wpust betonowy ø500, Rz.d.=138.76
Proj. droga szer.=6.0m
Wpust betonowy ø500, Rz.d.=138.79
Wp89 125.00m n.p.m. Wylot do rowu drogowego Wpust betonowy ø500, Rz.d.=138.42
Wp90 125.00m n.p.m. Wylot do rowu drogowego Wpust betonowy ø500, Rz.d.=138.16
Wp91 125.00m n.p.m. Wylot do rowu drogowego Droga rowerowa Wpust betonowy ø500, Rz.d.=137.79
Wp92 125.00m n.p.m. Wylot do rowu drogowego Wpust betonowy ø500, Rz.d.=137.79
Wp93 125.00m n.p.m. Wylot do rowu drogowego Droga rowerowa Wpust betonowy ø500, Rz.d.=137.40
Wp94 125.00m n.p.m. Wylot do rowu drogowego Droga rowerowa Wpust betonowy ø500, Rz.d.=137.08
Wp95 125.00m n.p.m. Wylot do rowu drogowego Droga rowerowa Wpust betonowy ø500, Rz.d.=136.83
Wp96 125.00m n.p.m. Wylot do rowu drogowego Wpust betonowy ø500, Rz.d.=136.83
Wp97 125.00m n.p.m. Wylot do rowu drogowego Droga rowerowa Wpust betonowy ø500, Rz.d.=136.89
Wp98 125.00m n.p.m. Wylot do rowu drogowego Wpust betonowy ø500, Rz.d.=136.89
141.21 141.18 140.15 140.25 140.27 1.06 0.96 0.91 0.5% 4.15m ø200 0.00 4.15 4.15 D29 Wp83
141.21 141.18 140.15 140.25 140.27 1.06 0.96 0.91 0.5% 2.50m ø200 0.00 2.50 2.50 D29 Wp84
142.86 142.83 141.51 141.86 141.88 1.35 1.00 0.95 0.5% 4.25m ø200 0.00 4.25 4.25 D30 Wp85
142.86 142.83 141.51 141.86 141.87 1.35 1.00 0.96 0.5% 2.45m ø200 0.00 2.45 2.45 D30 Wp86
140.29 140.29 140.29 139.54 139.56 139.59 0.75 0.73 0.70 0.5% 9.55m ø200 0.00 3.95 9.55 3.95 5.60 Wyl28 Wp87 Wp88
139.92 139.92 139.21 139.22 0.71 0.70 0.5% 1.25m ø200 0.00 1.25 1.25 Wyl29 Wp89
139.66 139.66 138.95 138.96 0.71 0.70 0.5% 1.25m ø200 0.00 1.25 1.25 Wyl30 Wp90
139.29 139.29 138.57 138.59 0.72 0.70 0.5% 3.95m ø200 0.00 3.95 3.95 Wyl31 Wp91
139.29 139.29 138.58 138.59 0.71 0.70 0.5% 1.20m ø200 0.00 1.20 1.20 Wyl32 Wp92
138.90 138.90 138.18 138.20 0.72 0.70 0.5% 3.95m ø200 0.00 3.95 3.95 Wyl33 Wp93
138.58 138.58 137.86 137.88 0.72 0.70 0.5% 3.95m ø200 0.00 3.95 3.95 Wyl34 Wp94
138.33 138.33 137.61 137.63 0.72 0.70 0.5% 3.95m ø200 0.00 3.95 3.95 Wyl35 Wp95
138.33 138.33 137.62 137.63 0.71 0.70 0.5% 1.20m ø200 0.00 1.20 1.20 Wyl36 Wp96
138.39 138.39 137.67 137.69 0.72 0.70 0.5% 3.95m ø200 0.00 3.95 3.95 Wyl37 Wp97
138.39 138.39 137.68 137.69 0.71 0.70 0.5% 1.20m ø200 0.00 1.20 1.20 Wyl38 Wp98
0

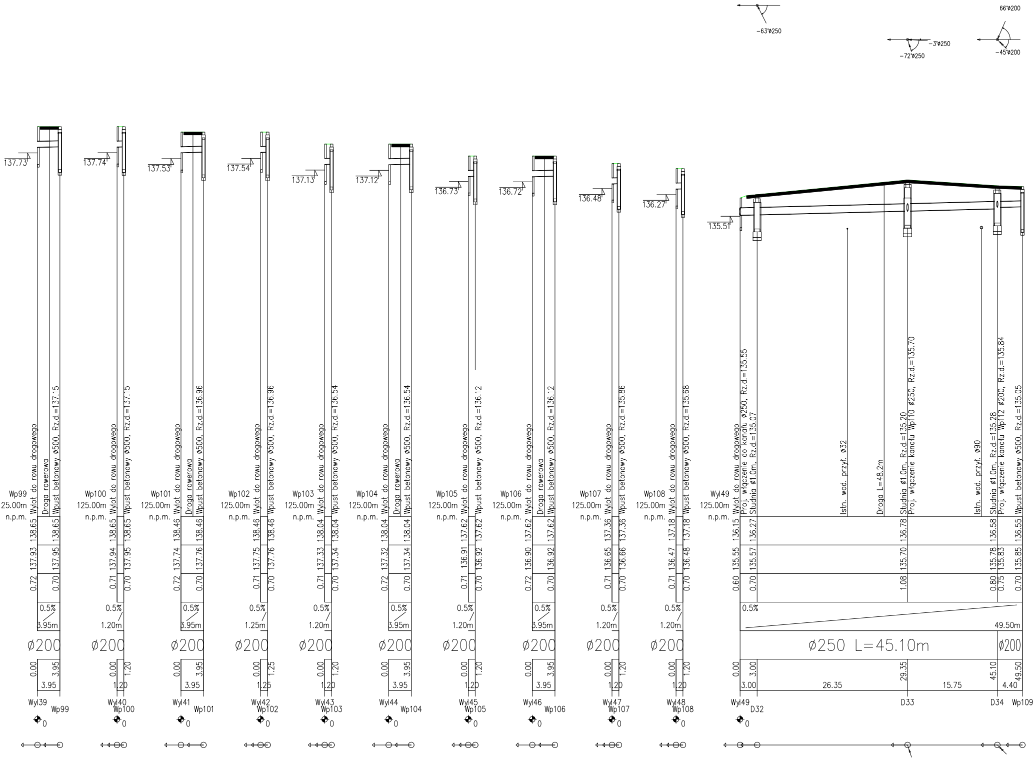
-63°ø250
-72°ø250
-3°ø250
66°ø200
-45°ø200
137.73
137.74
137.53
137.54
137.13
137.12
136.73
136.72
136.48
136.27
135.51
Wp99 125.00m n.p.m.
Wylot do rowu drogowego
Droga rowerowa
Wpust betonowy ø500, Rz.d.=137.15
138.65 137.93 0.72
138.65 137.95 0.70
0.5% 3.95m
ø200
0.00 3.95 3.95
Wyl39 Wp99
Wp100 125.00m n.p.m.
Wylot do rowu drogowego
Wpust betonowy ø500, Rz.d.=137.15
138.65 137.94 0.71
138.65 137.95 0.70
0.5% 1.20m
ø200
0.00 1.20 1.20
Wyl40 Wp100
Wp101 125.00m n.p.m.
Wylot do rowu drogowego
Droga rowerowa
Wpust betonowy ø500, Rz.d.=136.96
138.46 137.74 0.72
138.46 137.76 0.70
0.5% 3.95m
ø200
0.00 3.95 3.95
Wyl41 Wp101
Wp102 125.00m n.p.m.
Wylot do rowu drogowego
Wpust betonowy ø500, Rz.d.=136.96
138.46 137.75 0.71
138.46 137.76 0.70
0.5% 1.25m
ø200
0.00 1.25 1.25
Wyl42 Wp102
Wp103 125.00m n.p.m.
Wylot do rowu drogowego
Wpust betonowy ø500, Rz.d.=136.54
138.04 137.33 0.71
138.04 137.34 0.70
0.5% 1.20m
ø200
0.00 1.20 1.20
Wyl43 Wp103
Wp104 125.00m n.p.m.
Wylot do rowu drogowego
Droga rowerowa
Wpust betonowy ø500, Rz.d.=136.54
138.04 137.32 0.72
138.04 137.34 0.70
0.5% 3.95m
ø200
0.00 3.95 3.95
Wyl44 Wp104
Wp105 125.00m n.p.m.
Wylot do rowu drogowego
Wpust betonowy ø500, Rz.d.=136.12
137.62 136.91 0.71
137.62 136.92 0.70
0.5% 1.20m
ø200
0.00 1.20 1.20
Wyl45 Wp105
Wp106 125.00m n.p.m.
Wylot do rowu drogowego
Droga rowerowa
Wpust betonowy ø500, Rz.d.=136.12
137.62 136.90 0.72
137.62 136.92 0.70
0.5% 3.95m
ø200
0.00 3.95 3.95
Wyl46 Wp106
Wp107 125.00m n.p.m.
Wylot do rowu drogowego
Wpust betonowy ø500, Rz.d.=135.86
137.36 136.65 0.71
137.36 136.66 0.70
0.5% 1.20m
ø200
0.00 1.20 1.20
Wyl47 Wp107
Wp108 125.00m n.p.m.
Wylot do rowu drogowego
Wpust betonowy ø500, Rz.d.=135.68
137.18 136.47 0.71
137.18 136.48 0.70
0.5% 1.20m
ø200
0.00 1.20 1.20
Wyl48 Wp108
Wyl49 125.00m n.p.m.
Wylot do rowu drogowego
Proj. włączenie do kanału ø250, Rz.d.=135.55
Studnia ø1.0m, Rz.d.=135.07
Istn. wod. przył. ø32
Droga L=48.2m
Studnia ø1.0m, Rz.d.=135.20
Proj. włączenie kanału Wp110 ø250, Rz.d.=135.70
Istn. wod. przył. ø90
Studnia ø1.0m, Rz.d.=135.28
Proj. włączenie kanału Wp112 ø200, Rz.d.=135.84
Wpust betonowy ø500, Rz.d.=135.05
136.15 135.55 0.60
136.27 135.57 0.70
136.78 135.70 1.08
136.58 135.78 0.80
135.83 0.75
136.55 135.85 0.70
0.5%
49.50m
ø250 L=45.10m
ø200
0.00 3.00 29.35 45.10 49.50
3.00 26.35 15.75 4.40
Wyl49 D32 D33 D34 Wp109
0

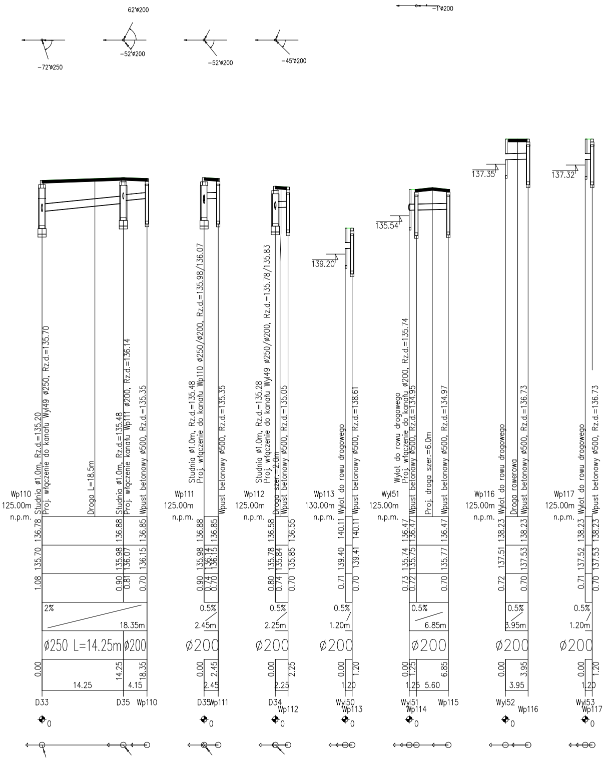
62°ø200
-72°ø250
-52°ø200
-52°ø200
-45°ø200
-1°ø200
139.20
135.54
137.35
137.32
Wp110
125.00m
n.p.m.
Studnia ø1.0m, Rz.d.=135.20
Proj. włączenie do kanału Wyl49 ø250, Rz.d.=135.70
Droga L=18.5m
Studnia ø1.0m, Rz.d.=135.48
Proj. włączenie kanału Wp111 ø200, Rz.d.=136.14
Wpust betonowy ø500, Rz.d.=135.35
136.78
135.70
1.08
136.88
135.98
136.07
0.90
0.81
136.85
136.15
0.70
2%
18.35m
ø250 L=14.25m
ø200
0.00
14.25
18.35
14.25
4.15
D33
D35
Wp110
Wp111
125.00m
n.p.m.
Studnia ø1.0m, Rz.d.=135.48
Proj. włączenie do kanału Wp110 ø250/ø200, Rz.d.=135.98/136.07
Wpust betonowy ø500, Rz.d.=135.35
136.88
135.98
136.14
136.15
0.90
0.74
0.70
136.85
0.5%
2.45m
ø200
0.00
2.45
2.45
D35
Wp111
Wp112
125.00m
n.p.m.
Studnia ø1.0m, Rz.d.=135.28
Proj. włączenie do kanału Wyl49 ø250/ø200, Rz.d.=135.78/135.83
Droga szer.=2.0m
Wpust betonowy ø500, Rz.d.=135.05
136.58
135.78
135.84
0.80
0.74
136.55
135.85
0.70
0.5%
2.25m
ø200
0.00
2.25
2.25
D34
Wp112
Wp113
130.00m
n.p.m.
Wylot do rowu drogowego
Wpust betonowy ø500, Rz.d.=138.61
140.11
139.40
0.71
140.11
139.41
0.70
0.5%
1.20m
ø200
0.00
1.20
1.20
Wyl50
Wp113
Wyl51
125.00m
n.p.m.
Wylot do rowu drogowego
Proj. włączenie do kanału ø200, Rz.d.=135.74
Wpust betonowy ø500, Rz.d.=134.95
Proj. droga szer.=6.0m
Wpust betonowy ø500, Rz.d.=134.97
136.47
135.74
0.73
136.47
135.75
0.72
136.47
135.77
0.70
0.5%
6.85m
ø200
0.00
1.25
6.85
1.25
5.60
Wyl51
Wp114
Wp115
Wp116
125.00m
n.p.m.
Wylot do rowu drogowego
Droga rowerowa
Wpust betonowy ø500, Rz.d.=136.73
138.23
137.51
0.72
138.23
137.53
0.70
0.5%
3.95m
ø200
0.00
3.95
3.95
Wyl52
Wp116
Wp117
125.00m
n.p.m.
Wylot do rowu drogowego
Wpust betonowy ø500, Rz.d.=136.73
138.23
137.52
0.71
138.23
137.53
0.70
0.5%
1.20m
ø200
0.00
1.20
1.20
Wyl53
Wp117
0

UWAGI OGÓLNE:

1. Niniejszy rysunek należy rozpatrywać łącznie z opisem technicznym, rzutami instalacji oraz całym wielobranżowym projektem wykonawczym, którego jest integralną częścią.
2. Należy pracować tylko na podstawie wymiarów podanych na rysunku; przed przystąpieniem do robót Wykonawca powinien sprawdzić na budowie wszystkie rzędne wysokościowe oraz wymiary poziome; rozwiązania wynikające z różnic wymiarów podanych na rysunku i wymiarów rzeczywistych należy uzgodnić z Projektantem.
3. Wszystkie prace należy wykonywać, a specyfikowane materiały stosować zgodnie z właściwymi regulacjami prawnymi i normatywnymi oraz zgodnie ze sztuką budowlaną.
4. Wskazane produkty należy rozumieć jako komplet niezbędnych elementów potrzebnych do właściwego montażu oraz ich poprawnego funkcjonowania zgodnie z zaleceniami producentów.
5. Wszystkie prace przygotowawcze, podstawowe, wykończeniowe, użytkowe, eksploatacyjne i konserwacyjne, związane z zastosowaniem wskazanych produktów, należy wykonywać zgodnie z instrukcjami, procedurami, metodami i wymaganymi przewidzianymi przez producentów danych produktów.
6. Wszystkie prace przygotowawcze i montażowe powinny być poprzedzone zapoznaniem się przez Wykonawcę z właściwymi kartami katalogowymi i instrukcjami producentów.

InFrA-Kom
Cezary MikołajewskiMikołajewski
Witosa 6/3
06-300 Przasnysz
tel. 509 844 674
Nip: 761-153-11-96
Regon: 364346630
biuro@infra-kom.com
www.infra-kom.com

Inwestor :
Powiatowy Zarząd Dróg w Ciechanowie, ul. Mazowiecka 7, 06-400 Ciechanów

Nazwa obiektu : **droga powiatowa**	Branża : INST. SANITARNE
Temat opracowania : **"Rozbudowa drogi powiatowej nr 1217W Ciechanów - Romanowo na odcinku od ul. Leśnej w Ciechanowie do miejscowości Rutki - Marszewice"**	Stadium : PB
Nazwa rysunku : **PROFIL SIECI KANALIZACJI DESZCZOWEJ**	Skala : 1:100/500
ZESPÓŁ PROJEKTOWY	Data : kwiecień 2022r.

Imię i nazwisko :	Podpis :	
Nr uprawnień : Projektant : mgr inż. Piotr Ślesicki MAZ/0405/PWBS/16		
Sprawdzający: mgr inż. Marcin Czarnewicz MAZ/0387/POOS/13		Rys. nr : 1B