EGZ. 3

PODZIEMNE POJEMNIKI

ADRES:

dz. nr 1/5, obręb 0001, gm. M. Sopot
jedn. ewid. 226401_1.0001.AR_24.1/5

POMORSKI URZĄD WOJEWÓDZKI
W GDAŃSKU
WYDZIAŁ INFRASTRUKTURY
ul. Okopowa 21/27, 80-810 GDAŃSK
Niniejszy projekt zagospodarowania terenu
oraz projekt architektoniczno-budowlany
stanowią integralną część decyzji 61/2023/NT
z dnia 26.03.2023 r.
nr 10.11.7840.1.233.2022.NT
ZUP WOJEWÓDZKIEGO
Janina [illegible]
Wydział Infrastruktury

INWESTOR:

Gmina Miasta Sopotu
ul. Tadeusza Kościuszki 25/27
81-704 Sopot

PROJEKT:

I. PROJEKT ZAGOSPODAROWANIA TERENU DLA TRZECH SZCZELNYCH PODZIEMNYCH POJEMNIKÓW NA ODPADY

KATEGORIA OBIEKTU BUDOWLANEGO: VIII

JEDNOSTKA PROJEKTOWA:

Pracownia Projektowa "LAMBDA"
80-299 GDAŃSK ul. Pegaza 9
(58) 710-30-20, e-mail: kubilaj@wp.pl

ZESPÓŁ PROJEKTOWY:

Branża	Zespół projektowy	Nr uprawnień	Specjalność	Podpis
Branża architektoniczna				
Projektant:	mgr inż. arch. Krzysztof Michniewicz	07/Gd/00	archit. b/o	
Branża konstrukcyjna				
Projektant:	mgr inż. Piotr Szydłowski	POM/0334/POOK/12	konstr. b/o	

GRUDZIEŃ 2022

SPIS TREŚCI

PROJEKT ZAGOSPODAROWANIA TERENU

POMORSKI URZĄD WOJEWÓDZKI
w GDAŃSKU
INFRASTRUKTURY
ul. Okopowa 21/27, 80-810 GDAŃSK

I.1. Opis zagospodarowania terenu

1. Dane ogólne — str. 3
2. Zagospodarowanie terenu — str. 3-6
3. Oświadczenie — str. 6

I.2. Dokumenty zespołu projektowego — str.7-10

I.3. Część rysunkowa

Z-01 Projekt zagospodarowania terenu — 1 : 500
Z-02 Zbliżenie projekt zagospodarowanie terenu — 1 : 200

OPIS TECHNICZNY

POMORSKI URZĄD WOJEWÓDZKI
W GDAŃSKU
WYDZIAŁ INFRASTRUKTURY
ul. Okopowa 21/27, 80-810 GDAŃSK

1. *Dane ogólne*

1.1. *Przedmiot opracowania*

Przedmiotem opracowania jest projekt budowlany zagospodarowania terenu dla trzech szczelnych podziemnych pojemników na odpady w pasie nadmorskim w Sopocie.

1.2. *Lokalizacja*

dz. nr 1/5, obręb 0001, gm. M. Sopot

1.3. *Inwestor*

Gmina Miasta Sopotu, ul. Tadeusza Kościuszki 25/27, 81-704 Sopot.

1.4. *Jednostka projektowa i projektant*

Pracownia Projektowa "LAMBDA", ul. Pegaza 9, 80-299 Gdańsk, tel. (58) 710-30-20
Projektant architektury: mgr inż. arch. Krzysztof Michniewicz, upr. proj. 07/Gd/00 specj. arch. b/o.
Projektant konstrukcji: mgr inż. Piotr Szydłowski, upr. proj. POM/0334/POOK/12 specj. konstr. b/o.

2. *Zagospodarowanie terenu*

2.1. *Istniejące zagospodarowanie terenu*

Teren objęty opracowaniem znajduje się w pasie nadmorskim w Sopocie przy wejściu na molo. W pobliżu znajdują się trzy podziemne śmietniki na odpady. Teren jest częściowo utwardzony z płyt ażurowych.

2.2. *Uwarunkowania prawne*

Dla obszaru działki obowiązują zapisy Miejscowy plan zagospodarowania przestrzennego UCHWAŁA NR X/122/2015 RADY MIASTA SOPOTU z dnia 17 lipca 2015 r. w sprawie uchwalenia miejscowego planu zagospodarowania przestrzennego dla obszaru plaż miejskich obejmującego fragment północnego pasa nadmorskiego (R-2/03) i południowego pasa nadmorskiego (R-3/08) w mieście Sopocie.

1. SYMBOL TERENU: 01.PL
2. POWIERZCHNIA: 01.PL – 7,28 ha.
3. PRZEZNACZENIE TERENU: PL - tereny plaż i wydm nadmorskich; dopuszcza się zabudowę wg ustaleń zawartych w poniższych punktach niniejszej karty terenu i na rysunku planu z przeznaczeniem na cele obsługi użytkowników plaż i przyległych terenów rekreacyjnych; dla zabudowy na terenie plaż dopuszcza się dodatkowo funkcję uzdrowiskową.

4. ZASADY OCHRONY I KSZTAŁTOWANIA ŁADU PRZESTRZENNEGO:
4.1. Obowiązuje ochrona ekspozycji widokowej plaż wraz z tłem od strony morza oraz Zatoki Gdańskiej od strony alei spacerowej przylegającej do pasa wydm.- **spełnione.**
4.2. Pozostałe zasady ochrony i kształtowania ładu przestrzennego określają ustalenia zawarte w § 6 oraz w poniższych punktach niniejszej karty terenu.- **spełnione.**

5. ZASADY KSZTAŁTOWANIA ZABUDOWY I ZAGOSPODAROWANIA TERENU:
5.1. Linie zabudowy: jak na rysunku planu i zgodnie z przepisami odrębnymi.
5.2. Wysokość zabudowy: do 5 m (nie więcej niż 1 kondygnacja nadziemna), ustalenie nie dotyczy budynków istniejących. - **nie dotyczy:** projektuje się małą architekturę podziemne pojemniki na odpady - wysokość pojemników około 1,22m.
5.3 Maksymalna wielkość terenu przeznaczonego pod zabudowę:
a) przy wejściu nr 12: w zasięgu wyznaczonych linii zabudowy, pawilon gastronomiczny stały o powierzchni zabudowy do 140 m² – gastronomia, sanitariaty dla obsługi ruchu turystycznego, przechowywanie sprzętu plażowego; - **nie dotyczy.**
b) przy wejściu nr 14: pawilon gastronomiczny stały o powierzchni zabudowy do 40 m² – gastronomia, sanitariaty dla obsługi ruchu turystycznego, przechowywanie sprzętu plażowego; rejon lokalizacji jak na rysunku planu; - **nie dotyczy..**
c) przy wejściu nr 15: w zasięgu wyznaczonych linii zabudowy, pawilon stały o powierzchni zabudowy do 200m² (w tym węzeł sanitarny zawierający toalety publiczne dla obsługi ruchu turystycznego) – zakres dopuszczalnych funkcji: obsługa użytkowników plaż, kultura, usługi edukacyjno-rekreacyjne,

POMORSKI URZĄD WOJEWÓDZKI
W GDAŃSKU
WYDZIAŁ INFRASTRUKTURY

gastronomia; - **nie dotyczy.**

d) przy wejściu nr 17: pawilon gastronomiczny stały o powierzchni zabudowy do 80 m² – gastronomia; sanitariaty dla obsługi ruchu turystycznego, przechowywanie sprzętu plażowego; rejon lokalizacji jak na rysunku planu; - **nie dotyczy.**

e) między wejściami 19 i 20: w zasięgu wyznaczonych linii zabudowy - pawilon gastronomiczny stały o powierzchni zabudowy do 280 m² (gastronomia, sanitariaty dla obsługi ruchu turystycznego, przechowywanie sprzętu plażowego); - **nie dotyczy.**

f) w strefie plaży przed hotelami oznaczonej na rysunku planu dopuszcza się 2 sanitariaty jako obiekty stałe o powierzchni zabudowy do 20 m² każdy obiekt. - **nie dotyczy.**

5.4. Minimalna powierzchnia biologicznie czynna: nie dotyczy.

5.5. Forma zabudowy: wolnostojące pawilony o lekkiej konstrukcji z zaleceniem drewna jako materiału dominującego. - **nie dotyczy.**

5.6. Geometria dachu: dowolna.

5.7. Intensywność zabudowy w odniesieniu do powierzchni terenu: maksymalna – 0,011, minimalna – 0. - **spełnione.**

5.8. Inne ustalenia:

a) przy obiektach stałych dopuszcza się tarasy całoroczne o powierzchni do 150 m² dla każdego obiektu na okres jego funkcjonowania i towarzyszące chodniki;

b) między wejściami nr 15 i 17, poza pasem wydm dopuszcza się stały, całoroczny plac zabaw dla dzieci; elementy zagospodarowania z materiałów naturalnych; - **nie dotyczy.**

c) zakaz budowy stałych ogrodzeń; - **spełnione.**

d) zakaz prowadzenia działalności dyskotekowej na zewnątrz obiektów; - **spełnione.**

e) dopuszcza się sytuowanie tymczasowych pomostów cumowniczych zgodnie z planem sezonowego zagospodarowania plaż dla miasta Sopotu, corocznie uzgadnianym z Dyrektorem Urzędu Morskiego w Gdyni; - **nie dotyczy.**

f) wymagane poprzeczne przejścia piesze łączące promenadę nadmorską z plażą wyłącznie w miejscach wejść na plażę określonych na rysunku planu;

g) dopuszcza się ruch pojazdów posiadających zezwolenie Dyrektora Urzędu Morskiego w Gdyni, straży pożarnej, ratownictwa itp. oraz utwardzone wjazdy ratownicze;

h) ustala się wymóg zapewnienia dostępu eksploatacyjnego i dostępu technicznego dla prac remontowoawaryjnych do wybudowanego systemu wodnego „Wyprowadzenie wód potoków sopockich w głąb Zatoki Gdańskiej" oraz do systemu kanalizacji deszczowej i melioracji w uzgodnieniu z zarządcą tych systemów.

6. WARUNKI PODZIAŁU NIERUCHOMOŚCI, PARAMETRY DZIAŁEK BUDOWLANYCH:

6.1. Wielkość działki: nie dotyczy.

6.2. Szerokość frontu działek: nie dotyczy.

6.3. Kąt położenia granic działek w stosunku do pasa drogowego: nie dotyczy.

7. ZASADY OCHRONY ŚRODOWISKA I PRZYRODY:

7.1. Ochrona biologiczno - techniczna wydmy, w tym zalecane nowe nasadzenia roślin wydmowych po wcześniejszym uzgodnieniu z właściwym terytorialnie organem administracji morskiej. - **nie dotyczy.**

7.2. Teren 01.PL sąsiaduje od strony wschodniej z obszarem Natura 2000 – Obszarem Specjalnej Ochrony Ptaków „Zatoka Pucka" (PLB 220005). - **nie dotyczy.**

8. ZASADY OCHRONY DZIEDZICTWA KULTUROWEGO, ZABYTKÓW, DÓBR KULTURY WSPÓŁCZESNEJ I KRAJOBRAZU KULTUROWEGO:

8.1. Teren 01.PL położony jest w zasięgu strefy ochronnej krajobrazu zabytkowego zespołu urbanistyczno – krajobrazowego Sopotu wpisanego do rejestru zabytków pod nr 936 (dawny nr rejestru - 771). Zasady ochrony wg ustaleń zawartych w § 8.

8.2. Teren 01.PL położony jest w zasięgu, wyznaczonego w Studium uwarunkowań i kierunków zagospodarowania przestrzennego miasta Sopotu, obszaru zachowanej historycznej struktury przestrzennej. Przedmiot ochrony wg ustaleń zawartych w § 8. - **spełnione.**

8.3. Obiekty objęte ochroną konserwatorską: nie występują.

8.4. Warunki konserwatorskie dla projektowanych obiektów: zabudowa oraz elementy małej architektury muszą harmonijnie wpisywać się w krajobraz otoczenia, w tym w sylwetę miasta widzianą od strony Zatoki Gdańskiej oraz od klifu w Orłowie. - **spełnione.**

8.5. Warunki inne: nie ustala się.

9. ZASADY KSZTAŁTOWANIA PRZESTRZENI PUBLICZNYCH:

np. kongresom w okresie od 15 sierpnia do 15 czerwca; rejony lokalizacji jak na rysunku planu; okres funkcjonowania namiotu, jednorazowo nie może być dłuższy niż 14 dni.

POMORSKI URZĄD WOJEWÓDZKI
W GDAŃSKU
WYDZIAŁ INFRASTRUKTURY
ul. Okopowa 21/27, 80-810 GDAŃSK

2.3. *Bilans terenu*

Powierzchnia działek: 9789 m²
Powierzchnia objęta opracowaniem: 56,06 m²

Pow. objęta opracowaniem	Pow. zabudowy	Udział %	Pow. terenu utwardzonego		Udział %	Pow. biologicznie czynna	Udział %
			istniejąca	projektowana			
56,06	6,21	11,08	32,35	7,63	71,31	9,87	17,61
			39,98				

2.4. *Projektowane zagospodarowanie terenu*

Przewiduje się zaprojektowanie trzech szczelnych podziemnych pojemników na odpady, utwardzenie wokół pojemników z płyt ażurowych – nawiązując do istniejącej nawierzchni. Brak jakiekolwiek ingerencji w istniejącą zieleń.

2.5. *Projektowane uzbrojenie podziemne*

Nie przewiduje się projektowania instalacji terenowych.

2.6. *Informacje dodatkowe*

Teren inwestora jest wpisany do rejestru zabytków.
Działka nie znajdują się w granicach terenu górniczego, brak wpływu eksploatacji górniczej.
Planowana inwestycja nie spowoduje zagrożeń dla środowiska oraz higieny i zdrowia przyszłych użytkowników projektowanych obiektów oraz ich otoczenia.
Przepisy nie określają szczególnych wymagań dotyczących warunków ochrony przeciwpożarowej.

2.7. *Obszar oddziaływania obiektu*

W obszarze oddziaływania wnioskowanej inwestycji znajduje się wyłącznie działka nr 1/5 w Sopocie, będąca własnością inwestora.
Analiza poniższych ustaw i rozporządzeń wykazała, że:
- Ustawa z dnia 7 lipca 1994r. Prawo budowlane - nie zostały naruszone przepisy tej ustawy,
- Rozporządzenie Ministra Infrastruktury z dnia 12 kwietnia 2002r. w sprawie warunków technicznych, jakim powinny odpowiadać budynki i ich usytuowanie – inwestycja nie narusza przepisów tego rozporządzenia.

Obszar oddziaływania obiektów został zaznaczony na rysunku Z-01 (Projekt zagospodarowania terenu).

3. *Oświadczenie*

Oświadczam, zgodnie z Art. 34 ust. 3d pkt 3 ustawy Prawo budowlane, że niniejszy projekt został sporządzony zgodnie z obowiązującymi przepisami oraz zasadami wiedzy technicznej.

Krzysztof Michniewicz
upr. proj. 07/Gd/00 specj. arch. *b/o.*

Piotr Szydłowski,
upr. proj. POM/0334/POOK/12 specj. konstr. b/o.

POMORSKI URZĄD WOJEWÓDZKI
w Gdańsku
WYDZIAŁ
Architektury i Budownictwa
80-810 Gdańsk, ul. Okopowa 21/27

AB-II-7131/00

POMORSKI URZĄD WOJEWÓDZKI
w Gdańsku
WYDZIAŁ INFRASTRUKTURY
ul. Okopowa 21/27, 80-810 Gdańsk

Gdańsk, dnia 2000-05-09

DECYZJA Nr 07/Gd/00

Na podstawie art. 13 ust.1 pkt. 1, art. 14 ust. 1 pkt. 1, ustawy z dnia 7 lipca 1994r. - Prawo budowlane (Dz. U. Nr 89, poz 414 z późn. zm.) oraz § 9 ust. rozporządzenia Ministra Gospodarki Przestrzennej i Budownictwa z dnia 30 grudnia 1994r. w sprawie samodzielnych funkcji w budownictwie (Dz. U. Nr 8, poz. 38 z 1995r.)

nadaję:

Pani/u Krzysztofowi Michniewiczowi

magistrowi inżynierowi architektowi

ur. w dniu 6 lutego 1971 roku w Gdańsku

UPRAWNIENIA BUDOWLANE

w specjalności architektonicznej

w zakresie projektowania bez ograniczeń.

WOJEWODA

Otrzymuje:

1. Pan Krzysztof Michniewicz
   ul. Makuszyńskiego 17 B / 7
   81-595 Gdynia
2. a/a

za zgodnośc z oryginałem

7

POMORSKI URZĄD WOJEWÓDZKI
W GDAŃSKU
WYDZIAŁ INFRASTRUKTURY
ul. Okopowa 2/27, 83-010 GDAŃSK

IZBA ARCHITEKTÓW
RZECZYPOSPOLITEJ POLSKIEJ

Pomorska Okręgowa Rada Izby Architektów RP

ZAŚWIADCZENIE - ORYGINAŁ

(wypis z listy architektów)

Pomorska Okręgowa Rada Izby Architektów RP zaświadcza, że:

mgr inż. arch. Krzysztof Tadeusz Michniewicz

posiadający kwalifikacje zawodowe do pełnienia samodzielnych funkcji technicznych w budownictwie w specjalności architektonicznej i w zakresie posiadanych uprawnień nr **07/Gd/00**,
jest wpisany na listę członków Pomorskiej Okręgowej Izby Architektów RP
pod numerem: **PO-0310.**

Członek czynny od: 22-02-2002 r.

Data i miejsce wygenerowania zaświadczenia: 06-09-2022 r. Gdańsk.

Zaświadczenie jest ważne do dnia: **30-06-2023 r.**

Podpisano elektronicznie w systemie informatycznym Izby Architektów RP przez:
Bartosz Macikowski, Przewodniczący Okręgowej Rady Izby Architektów RP.

Nr weryfikacyjny zaświadczenia:

PO-0310-8BC4-1418-7529-4FE2

Dane zawarte w niniejszym zaświadczeniu można sprawdzić podając nr weryfikacyjny zaświadczenia w publicznym serwisie internetowym Izby Architektów: www.izbaarchitektow.pl lub kontaktując się bezpośrednio z właściwą Okręgową Izbą Architektów RP.

POMORSKA OKRĘGOWA
IZBA INŻYNIERÓW BUDOWNICTWA
80-340 Gdańsk, ul. Kwiatkowskiego 10 A
Tel. 58-524-55-77
Fax [illegible]

POMORSKI URZĄD WOJEWÓDZKI
W GDAŃSKU
WYDZIAŁ INFRASTRUKTURY
80-810 GDAŃSK

Gdańsk, 27 grudnia 2012 r.

syg. akt. 156/POM/OKK/12

DECYZJA

Na podstawie art. 24 ust.1 pkt 2 ustawy z dnia 15 grudnia 2000 r. o samorządach zawodowych architektów, inżynierów budownictwa oraz urbanistów /Dz.U. z 2001 r. Nr 5 poz. 42, ze zm./, art. 12 ust. 3, **art.13 ust.1 pkt 1, art. 14 ust. 1 pkt 2** ustawy z dnia 07 lipca 1994 r. Prawo budowlane /tekst jednolity Dz. U. z 2010 r. Nr 243, poz. 1623 ze zm./, **§ 6 pkt 1** i **2, § 11 ust.1 pkt 1, § 15, § 17 ust. 1 pkt 1** rozporządzenia Ministra Transportu i Budownictwa z dnia 28 kwietnia 2006 r.w sprawie samodzielnych funkcji technicznych w budownictwie /Dz. U. z 2006 r. Nr 83 poz. 578, ze zm./ oraz art. 104 Kodeksu postępowania administracyjnego /t.j. Dz.U. z 2000 r. Nr 98, poz.1071 ze zm./

Okręgowa Komisja Kwalifikacyjna
Pomorskiej Okręgowej Izby Inżynierów Budownictwa
stwierdza, że:

Pan **PIOTR KRYSTYN SZYDŁOWSKI**
magister inżynier
urodzony dnia 26.07.1978 r. w Gdańsku

uzyskał
UPRAWNIENIA BUDOWLANE
numer ewidencyjny: POM/0334/POOK/12

do projektowania bez ograniczeń
w specjalności konstrukcyjno-budowlanej

UZASADNIENIE

W związku z uwzględnieniem w całości żądania strony, na podstawie art. 107 § 4 K.p.a. odstępuje się od uzasadnienia decyzji. Szczegółowy zakres prac projektowych objętych uprawnieniami budowlanymi został określony na drugiej stronie decyzji i stanowi jej integralną część.

ZA ZGODNOŚĆ
Z ORYGINAŁEM

9

POMORSKI URZĄD WOJEWÓDZKI
w Gdańsku
WYDZIAŁ INFRASTRUKTURY
ul. Chełmońskiego 21/27, 80-310 GDAŃSK

POLSKA
IZBA
INŻYNIERÓW
BUDOWNICTWA

Zaświadczenie

o numerze weryfikacyjnym:

POM-2JX-DYZ-LQY *

Pan Piotr Krystyn Szydłowski o numerze ewidencyjnym POM/BO/0095/13
adres zamieszkania ul. Pańska 20, 81-080 Gdynia
jest członkiem Pomorskiej Okręgowej Izby Inżynierów Budownictwa i posiada wymagane ubezpieczenie od odpowiedzialności cywilnej.
Niniejsze zaświadczenie jest ważne od 2022-08-01 do 2023-01-31.

Zaświadczenie zostało wygenerowane elektronicznie i opatrzone bezpiecznym podpisem elektronicznym weryfikowanym przy pomocy ważnego kwalifikowanego certyfikatu w dniu 2022-07-21 roku przez:

Krzysztof Wilde, Przewodniczący Rady Pomorskiej Okręgowej Izby Inżynierów Budownictwa.

Zgodnie z art. 78^1 K.c.
§ 1. Do zachowania elektronicznej formy czynności prawnej wystarcza złożenie oświadczenia woli w postaci elektronicznej i opatrzenie go kwalifikowanym podpisem elektronicznym.
§ 2. Oświadczenie woli złożone w formie elektronicznej jest równoważne z oświadczeniem woli złożonym w formie pisemnej.

* Weryfikację poprawności danych w niniejszym zaświadczeniu można sprawdzić za pomocą numeru weryfikacyjnego zaświadczenia na stronie Polskiej Izby Inżynierów Budownictwa www.piib.org.pl lub kontaktując się z biurem właściwej Okręgowej Izby Inżynierów Budownictwa.

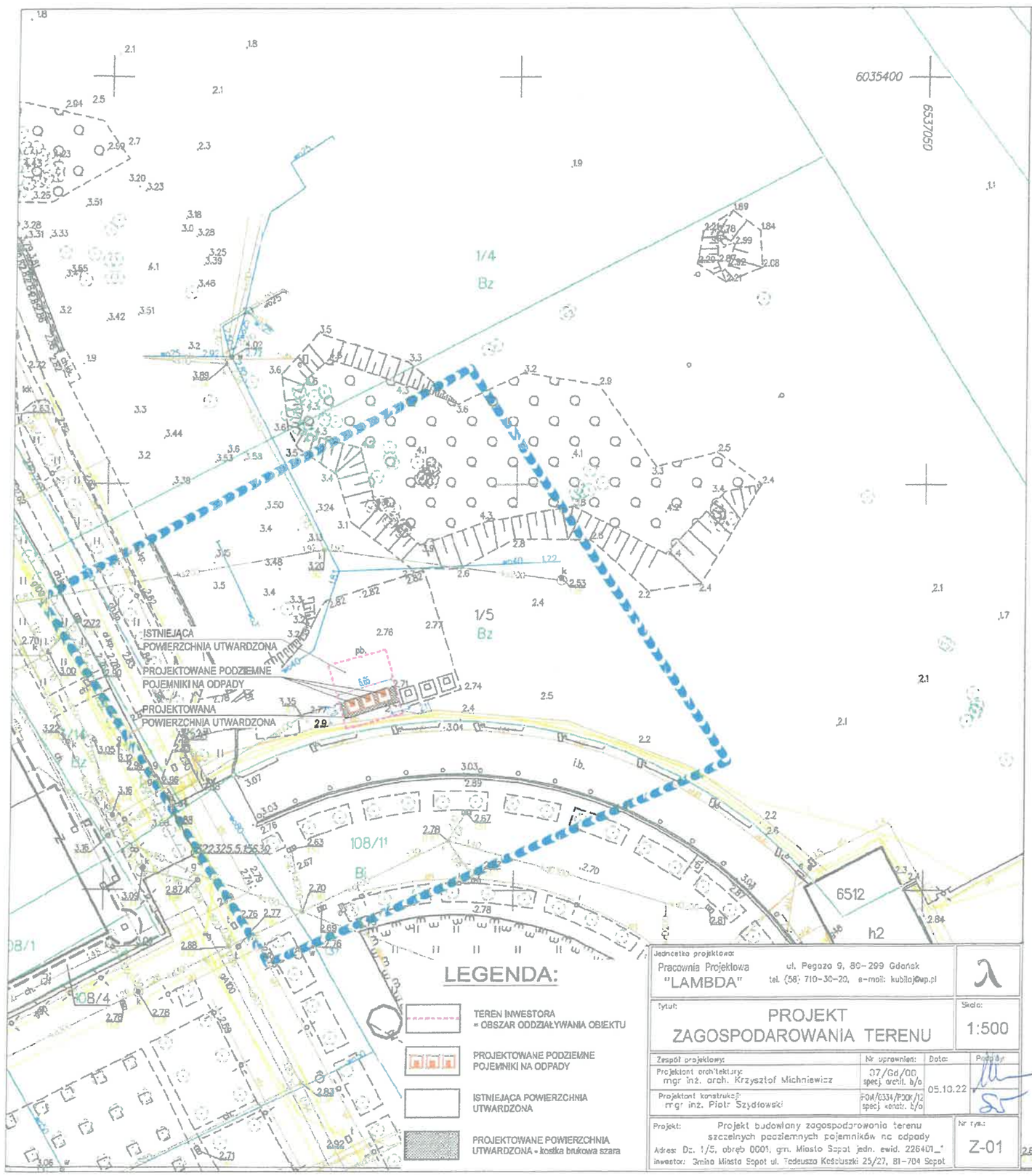

MAPA DO CELÓW PROJEKTOWYCH

Identyfikator zgłoszenia pracy geodezyjnej		6640.91.2022
Obiekt		Sopot
Jednostka ewidencyjna	identyfikator	226401_1
	nazwa	Sopot
Obręb ewidencyjny	identyfikator	226401_1.0001
	nazwa	Sopot
Działka nr		1/4 ark.24, 1/9 ark.24, 1/5 ark.24, 1/7 ark.24, 108/11 ark. 24
Nazwa układu współrzędnych	prostokątnych płaskich	PL-2000
	układu wysokości	EVRF2007-NH
Skala mapy		1:500
Oznaczenie granic obszaru, który był przedmiotem aktualizacji		

Nie wyklucza się istnienia w terenie innych, niewykazanych na niniejszej mapie urządzeń podziemnych, które nie były zgłoszone do inwentaryzacji.

Granice działek wkreślono na podstawie danych otrzymanych z UM w Sopotu bez ustalenia stanu prawnego.

W granicach obszaru będącego przedmiotem aktualizacji nie wykonywano ustalenia obciążeń gruntowych.

POMORSKI URZĄD WOJEWÓDZKI
W GDAŃSKU
WYDZIAŁ INFRASTRUKTURY
ul. Okopowa 21/27, 80-810 GDAŃSK

Niniejszy projekt zagospodarowania terenu stanowią integralną część decyzji 42/2023/WT

z dnia 06.03.2023r.

nr WI-II.7840.1.233.2022.WT

WOJEWODY POMORSKIEGO

Janusz Wiliński
Z-CA DYREKTORA
Wydziału Infrastruktury

Poświadczam, że niniejszy dokument został opracowany w wyniku prac geodezyjnych i kartograficznych, których rezultaty zawiera operat techniczny pozytywnie zweryfikowany. Jednocześnie informuję, że grożą mi skutki świadomej odpowiedzialności karnej za złożenie fałszywego oświadczenia.

Identyfikator zgłoszenia prac geodezyjnych	6640.91.2022
Organ służby geodezyjnej, który otrzymał zgłoszenie	Prezydent Miasta Sopotu
Wykonawca prac geodezyjnych	GEOSKAN J. Zbigniewicz-Szmidtka
Nr oraz data sporządzenia dokumentu zawierającego wynik pozytywnej weryfikacji	Protokół Weryfikacji 6640.91.2022_1631 z dnia 13.04.2022
Imię i nazwisko oraz nr uprawnień zawodowych kierownika prac	

GEOSKAN
J. Zbigniewicz-Szmidtka
83-400 Kościerzyna, Kaliska Kościerskie 51
NIP 588 230 50 80; tel. 609-753-150
geodezja.geodeta@gmail.com

Wykonawca

Zbigniew Podlecki
Geodeta Uprawniony
84-200 Wejherowo, ul. Sobieskiego 241
biuro 58 672 21 12, kom. 602 101 014
Upr. Nr 12717 M.GP i B

kierownik prac - geodeta uprawniony

GEODETA
mgr inż. Sebastian Szmidtka

Sporządził, 04.04.2022 r.

Jednostka projektowa:
Pracownia Projektowa "LAMBDA"
ul. Pegaza 9, 80-299 Gdańsk
tel. (58) 710-30-20, e-mail: kubilo@wp.pl

Tytuł:
PROJEKT ZAGOSPODAROWANIA TERENU

Skala: 1:500

Zespół projektowy:	Nr uprawnień:	Data:	Podpis
Projektant architektury: mgr inż. arch. Krzysztof Michniewicz	07/Gd/00 spec. archit. b/o	05.10.22	
Projektant konstrukcji: mgr inż. Piotr Szydłowski	FOM/0334/POOK/12 spec. konstr. b/o		

Projekt: Projekt budowlany zagospodarowania terenu szczelnych podziemnych pojemników na odpady

Adres: Dz. 1/5, obręb 0001, gm. Miasto Sopot jedn. ewid. 226401_1

Inwestor: Gmina Miasta Sopot ul. Tadeusza Kościuszki 25/27, 81-704 Sopot

Nr rys.: Z-01

14

POMORSKI URZĄD WOJEWÓDZKI
W GDAŃSKU
WYDZIAŁ INFRASTRUKTURY
ul. Okopowa 21/27, 80-810 GDAŃSK

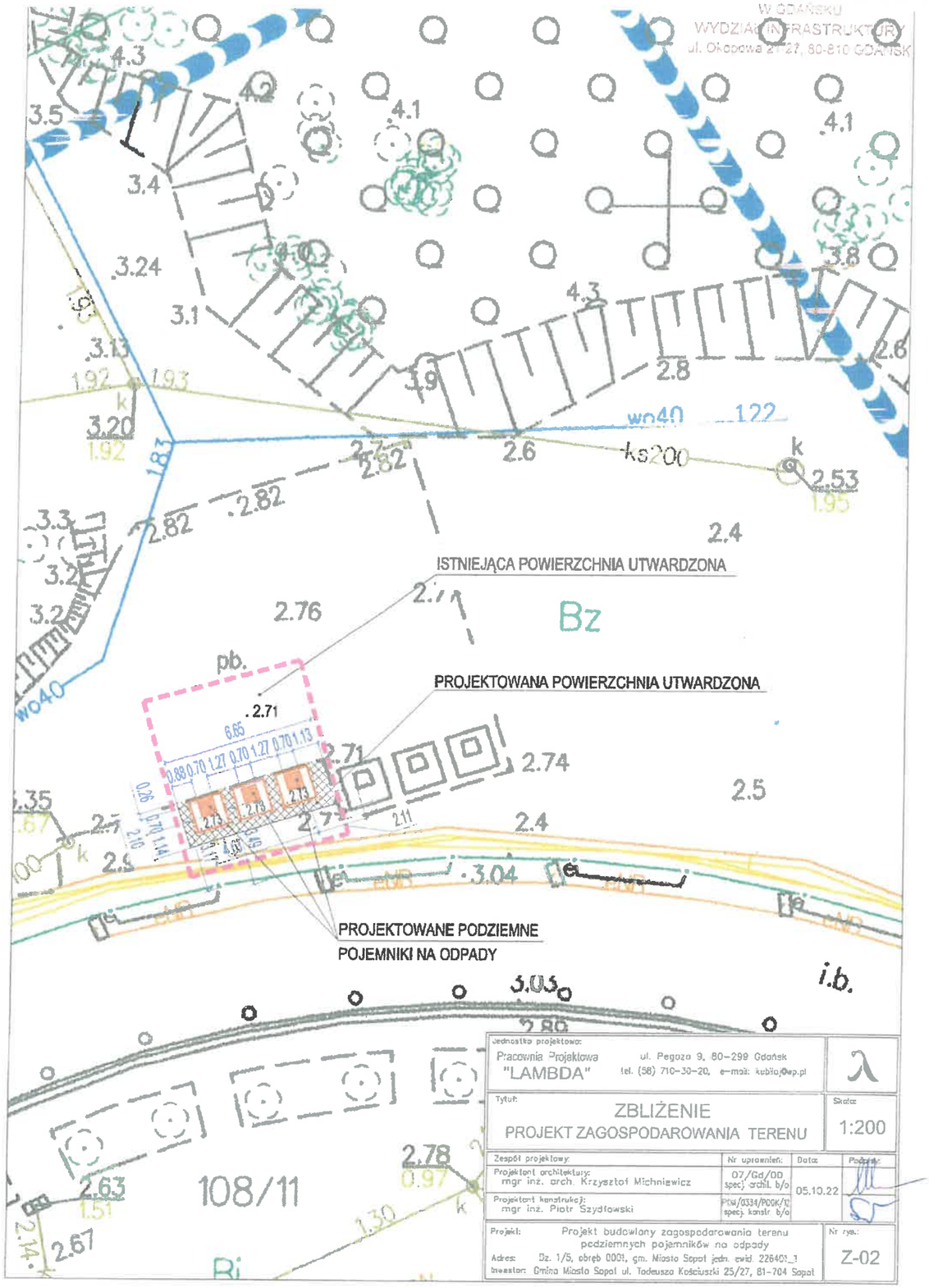

Jednostka projektowa: Pracownia Projektowa "LAMBDA" ul. Pegaza 9, 80-299 Gdańsk tel. (58) 710-30-20, e-mail: kubiaj@wp.pl			λ
Tytuł: ZBLIŻENIE PROJEKT ZAGOSPODAROWANIA TERENU			Skala: 1:200
Zespół projektowy:	Nr uprawnień:	Data:	Podpis:
Projektant architektury: mgr inż. arch. Krzysztof Michniewicz	07/Gd/00 specj. archit. b/o	05.10.22	
Projektant konstrukcji: mgr inż. Piotr Szydłowski	PGw/0334/PDOK/10 specj. konstr. b/o		
Projekt: Projekt budowlany zagospodarowania terenu podziemnych pojemników na odpady Adres: Dz. 1/5, obręb 0001, gm. Miasto Sopot jedn. ewid. 226401_1 Inwestor: Gmina Miasto Sopot ul. Tadeusza Kościuszki 25/27, 81-704 Sopot			Nr rys.: Z-02

POMORSKI URZĄD WOJEWÓDZKI
w GDAŃSKU
WYDZIAŁ INFRASTRUKTURY
ul. Okopowa 21/27 80-810 GDAŃSK

PODZIEMNE POJEMNIKI

ADRES:

dz. nr 1/5, obręb 0001, gm. M. Sopot
jedn. ewid. 226401_1.0001.AR_24.1/5

INWESTOR:

Gmina Miasta Sopotu
ul. Tadeusza Kościuszki 25/27
81-704 Sopot

PROJEKT

II. PROJEKT ARCHITEKTONICZNO-BUDOWLANY DLA TRZECH SZCZELNYCH PODZIEMNYCH POJEMNIKÓW NA ODPADY

KATEGORIA OBIEKTU BUDOWLANEGO: VIII

JEDNOSTKA PROJEKTOWA:

Pracownia Projektowa "LAMBDA"
80-299 GDAŃSK ul. Pegaza 9
(58) 710-30-20, e-mail: kubilaj@wp.pl

ZESPÓŁ PROJEKTOWY:

Branża	Zespół projektowy	Nr uprawnień	Specjalność	Podpis
Branża architektoniczna				
Projektant:	mgr inż. arch. Krzysztof Michniewicz	07/Gd/00	archit. b/o	
Branża konstrukcyjna				
Projektant:	mgr inż. Piotr Szydłowski	POM/0334/POOK/12	konstr. b/o	

POMORSKI URZĄD WOJEWÓDZKI
w GDAŃSKU
WYDZIAŁ INFRASTRUKTURY

SPIS TREŚCI

PROJEKT ARCHITEKTONICZNO-BUDOWLANY

II.1. Opis techniczny

1. Rodzaj i kategoria obiektu budowlanego	str. 3
2. Zamierzony sposób użytkowania i program użytkowy	str. 3
3. Układ przestrzenny i forma architektoniczna	str. 3
4. Rozwiązania materiałowo-budowlane	str. 3-4
5. Charakterystyczne parametry	str. 4
6. Opinia geotechniczna oraz informacja o sposobie posadowienia	str. 4
7. Dostępność dla osób niepełnosprawnych	str. 4
8. Parametry techniczne charakteryzujące wpływ na środowisko, zdrowie ludzi ...	str. 5
9. Informacja o zasadniczych elementach wyposażenia budowlano-instalacyjnego	str. 5
10. Warunki ochrony przeciwpożarowej	str. 5
11. Uwagi	str. 5
12. Oświadczenie	str. 5

II.2. Część rysunkowa

A-01. Schemat podziemnego pojemnika	b/s
A-02. Rzut	1 : 25
A-03. Przekrój A-A	1 : 25
A-04. Przekrój B-B	1 : 25
A-05. Widok	1 : 25
A-06. Schemat – systemu bezpieczeństwa	b/s

OPIS TECHNICZNY

1. *Rodzaj i kategoria obiektu budowlanego*

1.1. Przedmiot opracowania

Przedmiotem opracowania jest projekt architektoniczno-budowlany trzech szczelnych podziemnych pojemników na odpady. Kategoria obiektu budowlanego: VIII.

1.2. Lokalizacja

dz. nr 1/5, obręb 0001, gm. M. Sopot
jedn. ewid. 226401_1.0001.AR_24.1/5

1.3. Inwestor

Gmina Miasta Sopotu, ul. Tadeusza Kościuszki 25/27, 81-704 Sopot.

1.4. Jednostka projektowa i projektant

Pracownia Projektowa "LAMBDA", ul. Pegaza 9, 80-299 Gdańsk, tel. (58) 710-30-20
Projektant architektury: mgr inż. arch. Krzysztof Michniewicz, upr. proj. 07/Gd/00 specj. arch. b/o.
Projektant konstrukcji: mgr inż. Piotr Szydłowski, upr. proj. POM/0334/POOK/12 specj. konstr. b/o.

2. *Zamierzony sposób użytkowania i program użytkowy*

Celem inwestycji jest budowa trzech szczelnych podziemnych pojemników na odpady, które będą obsługiwać istniejący obiekt gastronomiczny. Dedykowany wyłącznie dla niego pojemniki zapewnią podstawową segregację odpadów zmieszanych, plastiku i papieru. Pojemniki podziemne charakteryzować się będą w stosunku do pojemników naziemnych, (lokowanych przykładowo w wiatach śmietnikowych) wyższymi walorami estetycznymi, a także zniwelowaniem nieprzyjemnych zapachów.

3. *Układ przestrzenny i forma architektoniczna*

Projektuje się obiekty kwadratowe w rzucie.
Przewiduje się kolorystykę w odcieniach szarości.

4. *Rozwiązania materiałowo-budowlane*

4.1. Rozwiązania materiałowe

Ksiosk wrzutowy: stalowa konstrukcja o 3mm wraz z powłoką ochronna anty-graffiti – odcienie szarości,
Silos: betonowy,
Pojemnik: stalowa konstrukcja,
Galwanizacja całej konstrukcji pojemnika przed i po produkcji, skutecznie chroni przed rdzą.

4.2. Montaż

Etapy montażu podziemnego pojemnika na odpady:

- wykonać ściankę szczelną (zabić brusy) tworząc skrzynię o wymiarach wewnętrznych 6,14x2,27m,
- wybrać piasek wewnątrz ścianki na głębokość ok.3,50m (łączna wysokość pojemnika - 294cm + grubość korka 55cm ± 2cm na wyrównanie).
- wybrany piasek składować w kontenerach szczelnych, po montażu silosów wykorzystać do zasypania,
- wykonać szczelne dno w postaci korka żelbetowego z betonu podwodnego grubości 55 cm, z osadzeniem prętów stalowych do zakotwienia silosów,
- wypompować wodę do pojemników szczelnych,
- wykonać podsypkę wyrównującą pod silosami,
- umieścić silos w dole za pomocą dźwigu,
- wypoziomować silos,
- uzupełnić obrzeże silosu do 10-20cm poniżej krawędzi piaskiem odzyskanym (a w razie potrzeby piaskiem czystym),
- usunąć brusy ścianek szczelnych,
- piasek wokół silosu musi być wystarczająco ubity,
- po zakończeniu, sprawdzić czy położenie silosa mieści się w granicach tolerancji głębokości i nachylenia.

- krawędź silosa i systemu bezpieczeństwa muszą być całkowicie wolne od piasku,
- najniższa strona krawędzi systemu bezpieczeństwa, którą umieszcza się na betonowym silosie, musi byc zabezpieczona taśmą Comproband, co zapewnia gwarancję całkowitej wodoszczelności,
- otwory montażowe przed umieszczeniem systemu na silosie należy odsłonić,
- drenaż wokół silosu musi byc przygotowany na odprowadzanie wody również przy ulewnych deszczach, tak aby woda nie gromadziła się i nie istniało ryzyko zalania silosu,
- stopy regulujące muszą zostać wyregulowane do odpowiedniej wysokości. Właściwa wysokość jest mierzona od najwyższego punktu ramy regulacyjnej do styku ze stopami regulującymi. Wysokość jest determinowana przez długość korpusu pojemnika podziemnego. W ten sposób ciężar pojemnika opiera się na stopach regulujących, a nie na ramie,
- dla pojemnika 5m³ w silosie 5m³ wysokość wynosi 272cm.
- podłoga bezpieczeństwa zawsze musi być umieszczona w ten sposób, że zawiasy są po tej samej stronie co zawiasy klap dolnych. Dokładnie sprawdzić jak umieszczony jest pojemnik w silosie,
- usunąć piasek z krawędzi silosu i podłogi bezpieczeństwa,
- usunąć zaślepki z otworów na krawędzi silosu,
- przykleić taśmę Compriband od spodu stalowej obręczy podłogi bezpieczeństwa i wewnątrz otworów montażowych,
- umieścić podłogę bezpieczeństwa na betonowym silosie.

5. *Charakterystyczne parametry*

5.1. *5.1. Wymiary:*

kiosk wrzutowy:	70x70x103cm
betonowy silos:	166,5x166,5x278cm
podłoga bezpieczeństwa:	169x169cm
pojemność 1 pojemnika na odpady	5m³

6. *Opinia geotechniczna i informacja o sposobie posadowienia budynku oraz ustalenie kategorii geotechnicznej obiektu*

W podłożu dokumentowanego terenu poniżej warstwy gleby i nasypów niekontrolowanych występują grunty rodzime o różnej genezie, litologii i parametrach geotechnicznych. W związku z tym podzielono je na odrębne warstwy, zaliczając do każdej z nich grunty o zbliżonych wartościach parametrów geotechnicznych. Wartości wyprowadzone parametrów geotechnicznych wydzielonych warstw ustalono na podstawie badań makroskopowych, badań laboratoryjnych i zależności korelacyjnych zgodnie z PN- EN 1997-1: *Eurokod 7: Projektowanie geotechniczne - Część 1: Zasady ogólne* i PN-EN 1997-2: *Eurokod 7: Projektowanie geotechniczne - Część 2: Rozpoznanie i badanie podłoża gruntowego.*

Wydzielono następującą warstwy geotechniczne:
Warstwa geotechniczna I
• to warstwa torfu lokalnie przewarstwiona piaskami drobnymi i namułami, charakteryzująca się dużą ściśliwością i małym oporem na ścinanie, nienadająca się do posadowienia bezpośredniego.
Warstwa geotechniczna II
• to piaski drobne i średnie, lokalnie z domieszką humusu, występujące w stanie średnio - zagęszczonym, wyprowadzoną wartość stopnia zagęszczenia ustalono w wysokości **IDśr= 0,40**.
Poziom zwierciadła wód gruntowych kształtuje się na rzędnej 1,26 m n.p.m. tj. ok. 1,45 m p.p.t.
Projektuje się wykonanie ścianki szczelnej, wybranie piasku, wykonanie szczelnego dna w postaci korka żelbetowego, a następnie wypompowanie wody w obrębie ścianki.
Prefabrykowany żelbetowy zbiornika zostanie następnie ustawiony dźwigiem na tak ukształtowanym suchym dnie.
Ustalono w związku z powyższym pierwszą kategorię geotechniczną w złożonych warunkach gruntowych.
Ze względu na szczelność obudowy wykopu nie przewiduje się wystąpienia leju depresyjnego.

7. *Dostępność dla osób niepełnosprawnych*

Projektowane pojemniki na odpady będą dostępne dla osób niepełnosprawnych. Poziom terenu przy pojemnikach został zrównany z poziomem pojemników.

POMORSKI URZĄD WOJEWÓDZKI
w Gdańsku
WYDZIAŁ INFRASTRUKTURY

8. *Parametry techniczne obiektu charakteryzujące wpływ na środowisko, zdrowie ludzi i obiekty sąsiednie*

Projektowane szczelne zbiorniki na odpady nie będą wyposażone w urządzenia powodujące emisje, drgania bądź inne zagrożenia środowiska bądź zdrowia ludzi.
Odpady stałe będą gromadzone selektywnie w pojemnikach i sukcesywnie usuwane. Brak kanalizacji sanitarnej, technologicznej.

Pojemniki myte są na miejscu myjką ciśnieniową (używana czysta woda, środki biodegradowalne) zwykle przez firmy, które współpracują z firmami wywozowymi które mają takie usługi w standardzie. Należy podnieść klapę z wkładem za pomocą ramienia HDS, następnie umyć pojemnik w środku, a potem odpompować wodę. Nieczystości powstałe w wyniku mycia są zabierane i utylizowane w odpowiednich

9. *Informacja o zasadniczych elementach wyposażenia budowlano-instalacyjnego*

Podziemne pojemniki na odpady nie będą wyposażone w żadne instalacje.

10. *Warunki ochrony przeciwpożarowej*

Zgodnie z rozporządzeniem Ministra Spraw Wewnętrznych i Administracji z dnia 17.09.2021 r. w/s uzgadniania projektu zagospodarowania działki lub terenu, projektu architektoniczno-budowlanego, projektu technicznego oraz projektu urządzenia przeciwpożarowego pod względem zgodności z wymaganiami ochrony przeciwpożarowej: projektowane obiekt nie wymaga uzgodnienia z rzeczoznawcą ds. zabezpieczeń przeciwpożarowych.

11. *Uwagi*

Wszystkie stosowane materiały budowlane muszą posiadać wymagane przepisami dokumenty dopuszczające wyroby do stosowania w budownictwie.
Dopuszcza się zastosowanie materiałów innych producentów niż wymienionych w projekcie pod warunkiem zapewnienia co najmniej tych samych parametrów wyrobów co zastosowane w projekcie oraz uzgodnienia planowanej zmiany z inwestorem.

12. *Oświadczenie*

Oświadczam, zgodnie z Art. 34 ust. 3d pkt 3 ustawy Prawo budowlane, że niniejszy projekt został sporządzony zgodnie z obowiązującymi przepisami oraz zasadami wiedzy technicznej.

Krzysztof Michniewicz
upr. proj. 07/Gd/00 specj. arch. b/o

Piotr Szydłowski,
upr. proj. POM/0334/POOK/12 specj. konstr. b/o.

SCHEMAT PODZIEMNEGO POJEMNIKA NA ODPADY

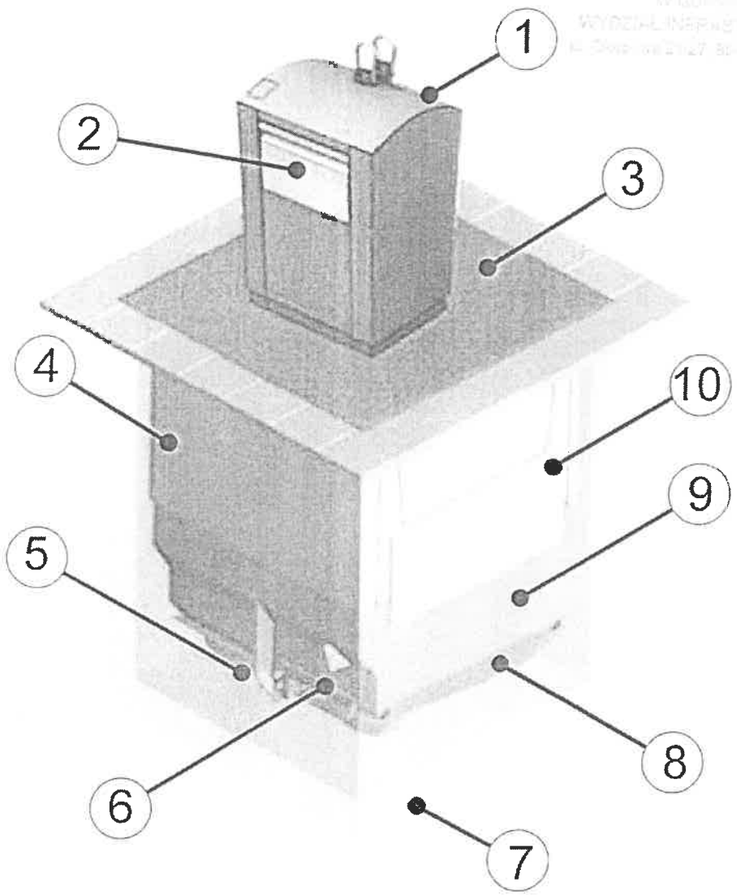

1 – kiosk wrzutowy
2 – bęben wrzutowy
3 – platforma chodnikowa
4 – system bezpieczeństwa
5 – stopy poziomujące
6 – mechanizm blokujący dolne drzwi
7 – betonowy silos
8 – drzwi zwalniające dno pojemnika
9 – podziemny zbiornik na odpady
10 – drzwi systemu bezpieczeństwa

Jednostka projektowa: Pracownia Projektowa "LAMBDA"	ul. Pegaza 9, 80–299 Gdańsk tel. (58) 710–30–20, e-mail: kubilaj@wp.pl		λ
Tytuł: SCHEMAT podziemnego pojemnika na odpady			Skala: b/s
Zespół projektowy:	Nr uprawnień:	Data:	Podpisy:
Projektant architektury: mgr inż. arch. Krzysztof Michniewicz	07/Gd/00 specj. archit. b/a	08.09.22	
Projektant konstrukcji: mgr inż. Piotr Szydłowski	POM/0334/POOK/12 specj. konstr. b/a		
Projekt: Projekt architektoniczno–budowlany trzech szczelnych podziemnych pojemników na odpady Adres: Dz. 1/5, obręb 0001, gm. Miasto Sopot jedn. ewid. 226401_1 Inwestor: Gmina Miasto Sopot ul. Tadeusza Kościuszki 25/27, 81–704 Sopot			Nr rys.: A-01

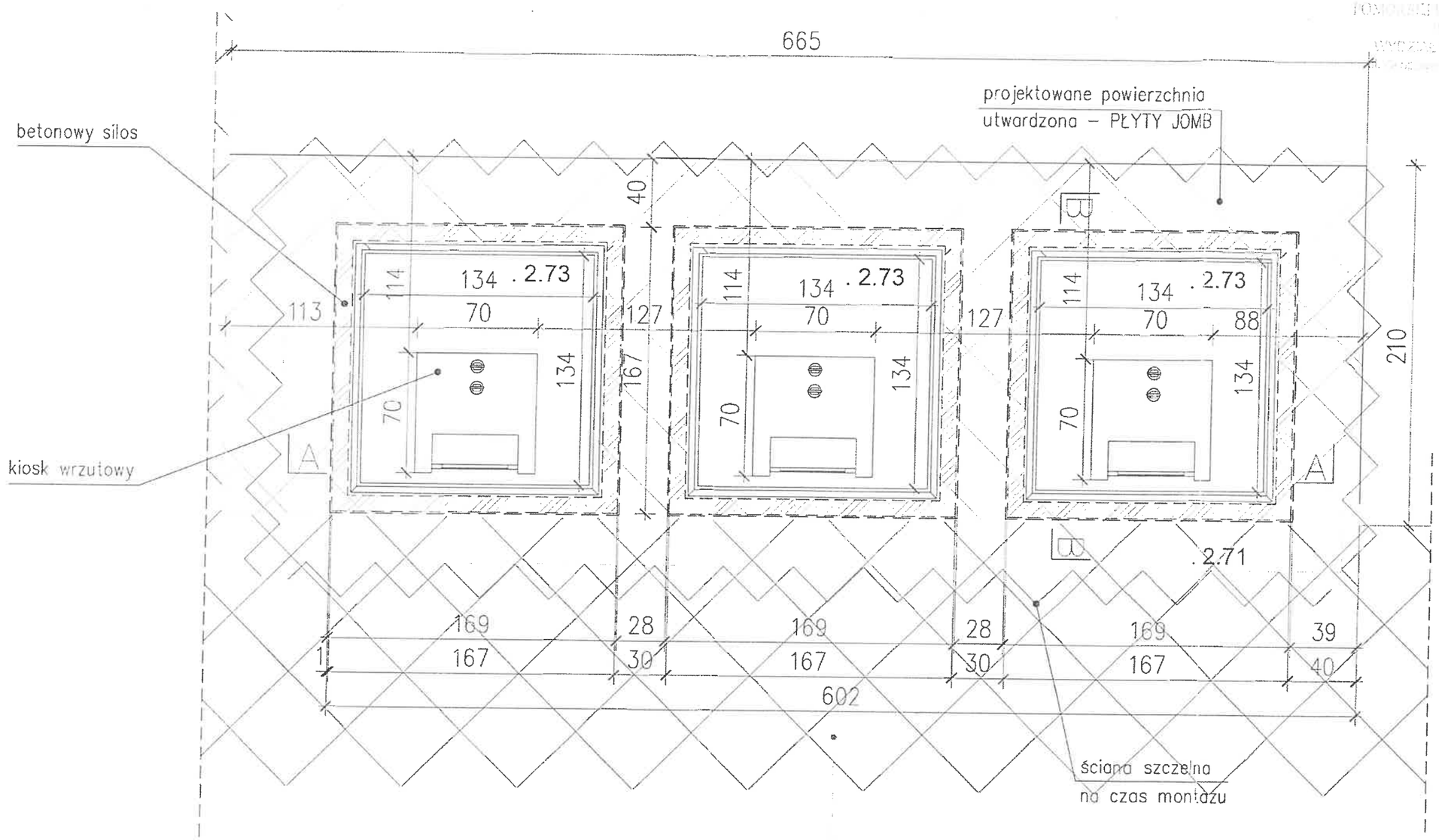

Jednostka projektowa: Pracownia Projektowa "LAMBDA" ul. Pegaza 9, 80-299 Gdańsk tel. (58) 710-30-20, e-mail: kubilaj@wp.pl			λ
Tytuł: RZUT			Skala: 1:25
Zespół projektowy:	Nr uprawnień:	Data:	Podpisy:
Projektant architektury: mgr inż. arch. Krzysztof Michnlewicz	07/Gd/00 specj. archit. b/o	08.09.22	
Projektant konstrukcji: mgr inż. Piotr Szydłowski	POW/0334/POOK/12 specj. konstr. b/o		
Projekt: Projekt architektoniczno-budowlany trzech szczelnych podziemnych pojemników na odpady			Nr rys.: A-02
Adres: Dz. 1/5, obręb 0001, gm. Miasto Sopot jedn. ewid. 226401_1			
Inwestor: Gmina Miasto Sopot ul. Tadeusza Kościuszki 25/27, 81-704 Sopot			

7

PRZEKRÓJ A-A

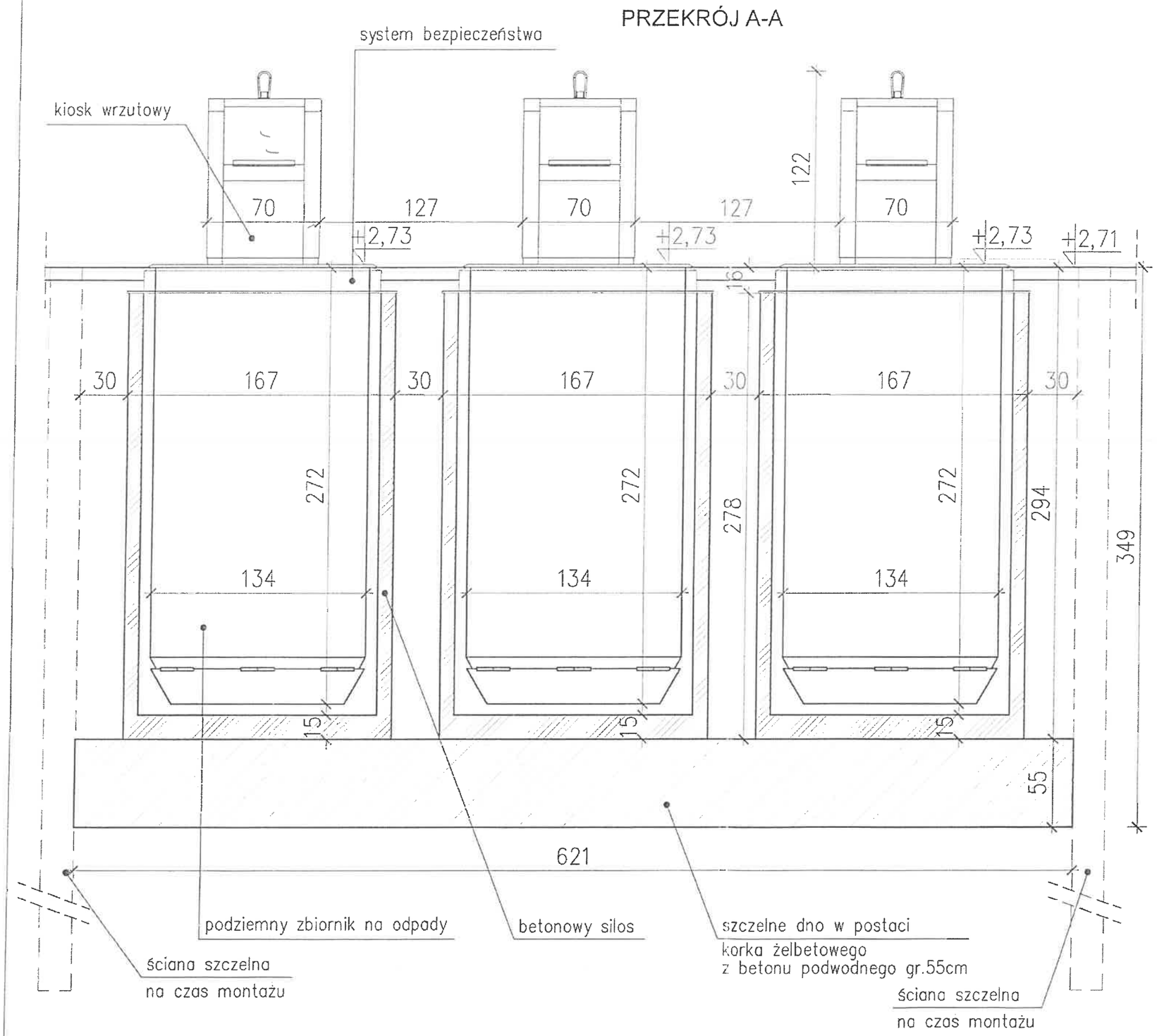

WIDOKI

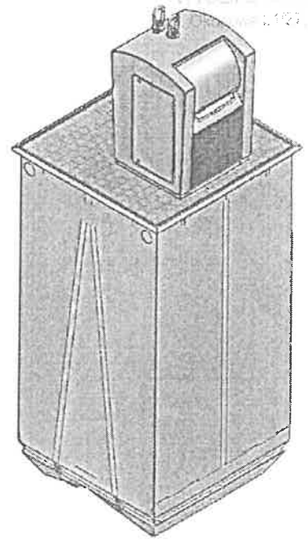

podziemny pojemnik na odpady V=5m3

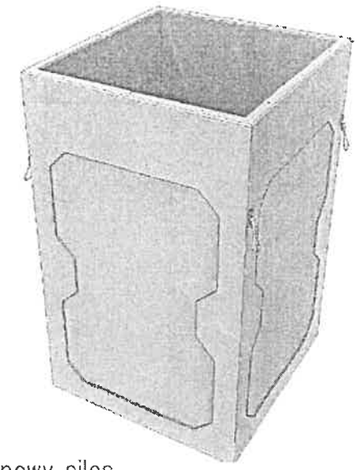

betonowy silos

Jednostka projektowa: Pracownia Projektowa "LAMBDA" ul. Pegaza 9, 80-299 Gdańsk tel. (58) 710-30-20, e-mail: kubiaj@wp.pl		λ
Tytuł: PRZEKRÓJ A-A		Skala: 1:25
Zespół projektowy:	Nr uprawnień:	Data: / Podpisy:
Projektant architektury: mgr inż. arch. Krzysztof Michniewicz	07/Gd/00 specj. archit. b/o	08.09.22
Projektant konstrukcji: mgr inż. Piotr Szydłowski	PGM/0334/POOK/12 specj. konstr. b/o	
Projekt: Projekt architektoniczno-budowlany trzech szczelnych podziemnych pojemników na odpady		Nr rys.: A-03
Adres: Dz. 1/5, obręb 0001, gm. Miasto Sopot jedn. ewid. 226401_1		
Inwestor: Gmina Miasto Sopot ul. Tadeusza Kościuszki 25/27, 81-704 Sopot		

PRZEKRÓJ B-B

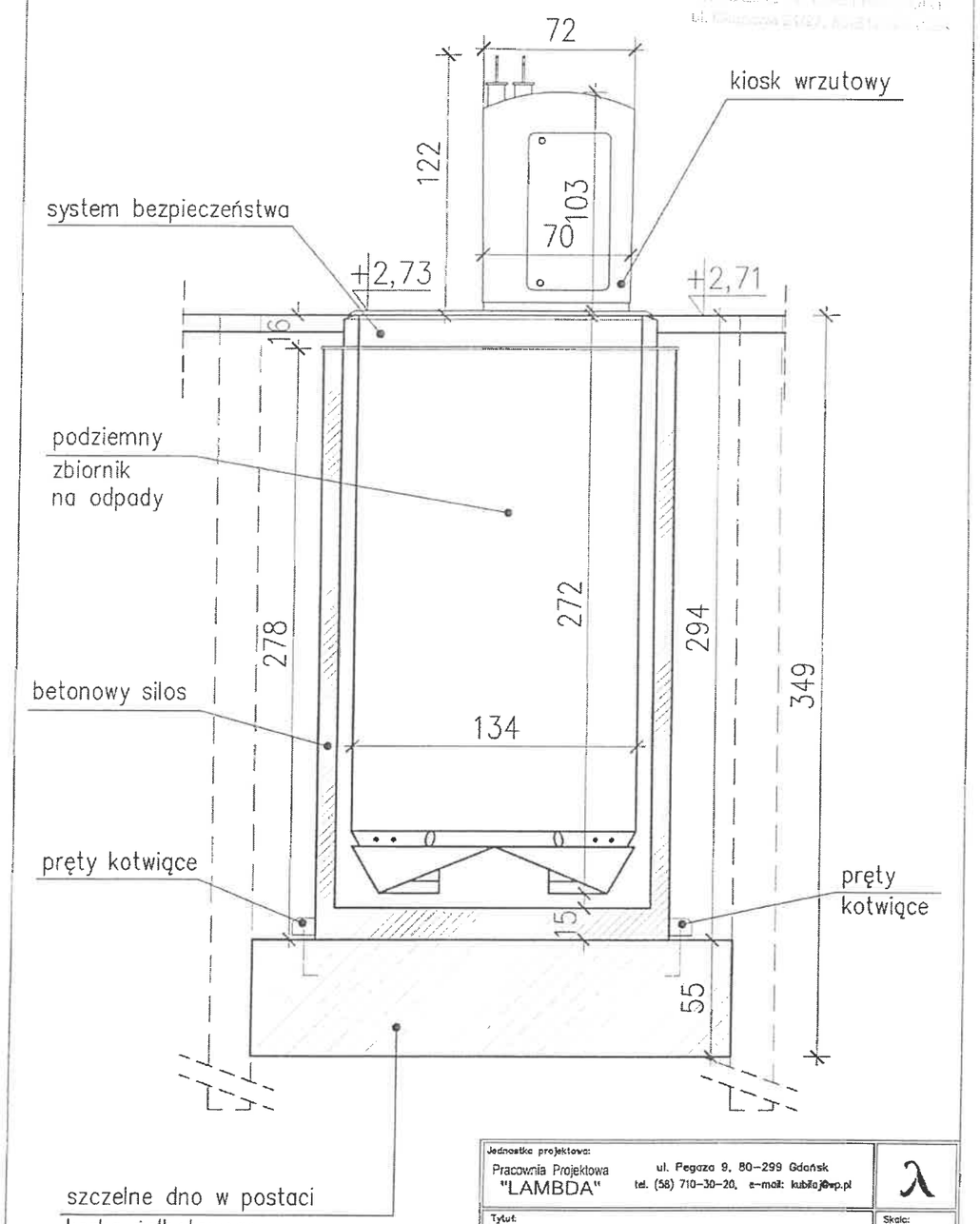

Jednostka projektowa: Pracownia Projektowa "LAMBDA" ul. Pegaza 9, 80-299 Gdańsk tel. (58) 710-30-20, e-mail: kubilaj@wp.pl			λ
Tytuł: PRZEKRÓJ B-B			Skala: 1:25
Zespół projektowy:	Nr uprawnień:	Data:	Podpisy:
Projektant architektury: mgr inż. arch. Krzysztof Michniewicz	07/Gd/00 specj. archit. b/o	08.09.22	
Projektant konstrukcji: mgr inż. Piotr Szydłowski	POM/0334/POOK/12 specj. konstr. b/o		
Projekt: Projekt architektoniczno-budowlany trzech szczelnych podziemnych pojemników na odpady Adres: Dz. 1/5, obręb 0001, gm. Miasto Sopot jedn. ewid. 226401_1 Inwestor: Gmina Miasto Sopot ul. Tadeusza Kościuszki 25/27, 81-704 Sopot			Nr rys.: A-04

SCHEMAT SYSTEMU BEZPIECZEŃSTWA W PODZIEMNYM POJEMNIKU NA ODPADY

RZUT

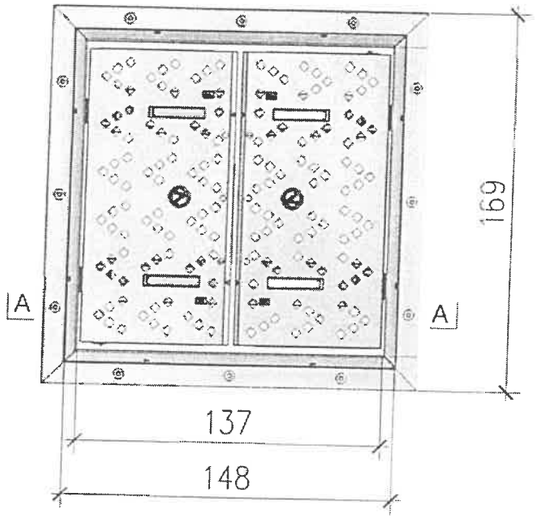

PRZEKRÓJ A-A

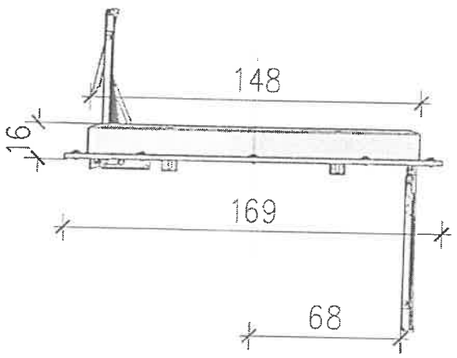

WIDOK

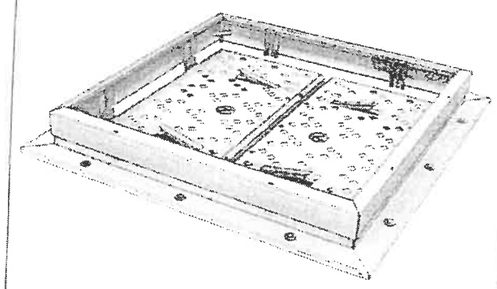

Jednostka projektowa: Pracownia Projektowa "LAMBDA" ul. Pegaza 9, 80-299 Gdańsk tel. (58) 710-30-20, e-mail: kubila@wp.pl			λ
Tytuł: SCHEMAT - systemu bezpieczeństwa			Skala: 1:25
Zespół projektowy:	Nr uprawnień:	Data:	Podpisy:
Projektant architektury: mgr inż. arch. Krzysztof Michniewicz	07/Gd/00 specj. archit. b/o	08.09.22	
Projektant konstrukcji: mgr inż. Piotr Szydłowski	PGM/0334/POOK/17 specj. konstr. b/o		
Projekt: Projekt architektoniczno-budowlany trzech szczelnych podziemnych pojemników na odpady Adres: Dz. 1/5, obręb 0001, gm. Miasto Sopot jedn. ewid. 226401_1 Inwestor: Gmina Miasto Sopot ul. Tadeusza Kościuszki 25/27, 81-704 Sopot			Nr rys.: A-06

WIDOK Z PRZODU

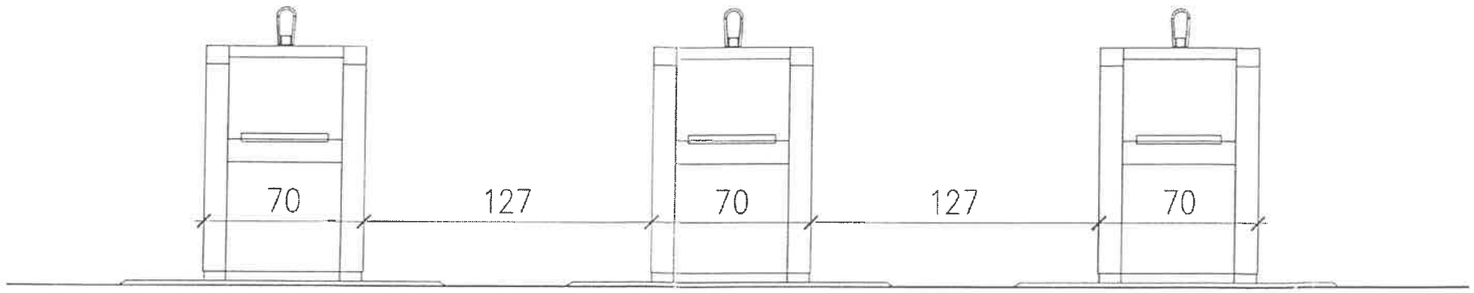

WIDOK Z BOKU

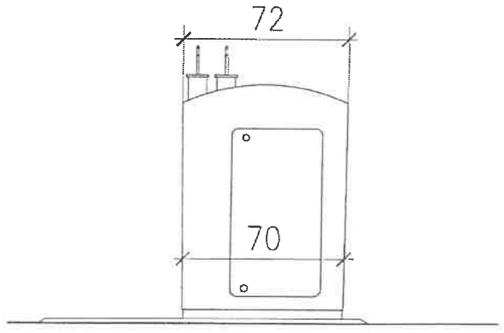

WIDOK Z BOKU

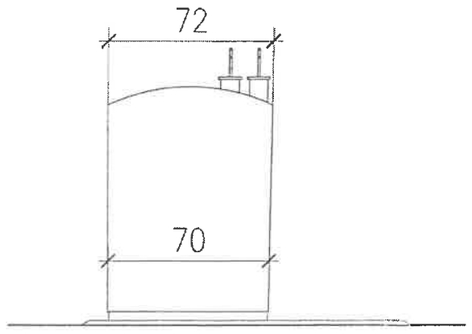

Jednostka projektowa: Pracownia Projektowa "LAMBDA" ul. Pegaza 9, 80-299 Gdańsk tel. (58) 710-30-20, e-mail: kubilaj@wp.pl			λ
Tytuł: WIDOKI			Skala: 1:25
Zespół projektowy:	Nr uprawnień:	Data:	Podpisy:
Projektant architektury: mgr inż. arch. Krzysztof Michniewicz	07/Gd/00 specj. archit. b/o	08.09.22	
Projektant konstrukcji: mgr inż. Piotr Szydłowski	PGM/0334/POOK/12 specj. konstr. b/o		
Projekt: Projekt architektoniczno-budowlany trzech szczelnych podziemnych pojemników na odpady Adres: Dz. 1/5, obręb 0001, gm. Miasto Sopot jedn. ewid. 226401_1 Inwestor: Gmina Miasta Sopot ul. Tadeusza Kościuszki 25/27, 81-704 Sopot			Nr rys.: A-05

10

PODZIEMNE POJEMNIKI

ADRES :

dz. nr 1/5, obręb 0001, gm. M. Sopot
jedn. ewid. 226401_1.0001.AR_24.1/5

INWESTOR :

Gmina Miasta Sopotu
ul. Tadeusza Kościuszki 25/27
81-704 Sopot

PROJEKT

III. ZAŁĄCZNIKI PROJEKTU BUDOWLANEGO DLA TRZECH SZCZELNYCH PODZIEMNYCH POJEMNIKÓW NA ODPADY

KATEGORIA OBIEKTU BUDOWLANEGO: VIII

JEDNOSTKA PROJEKTOWA:

Pracownia Projektowa "LAMBDA"
80-299 GDAŃSK ul. Pegaza 9
(58) 710-30-20, e-mail: kubilaj@wp.pl

SPIS TREŚCI

ZAŁĄCZNIKI PROJEKTU BUDOWLANEGO

1. Informacja dot. BIOZ str. 3-5
2. Uzgodnienie Nr KZ.4125.441.2022.KK z dnia 23.06.2022r., wydane przez Prezydenta Miasta Sopotu – Konserwator Zabytków Miasta Sopotu. str. 6-9
3. Postanowieni nr GD.ZUZ.3.4210.621.2022.DK z dnia 29.09.2022r., wydane przez Dyrektora Zarządu Zlewni w Gdańsku str. 10
4. Uzgodnienie Nr INZ.8115.47.2022.ASW, z dnia 02.09.2022r., wydane przez Dyrektora Urzędu Morskiego w Gdyni str. 11
5. Uzgodnienie TU/4815/UP/35/2022, z dnia 07.07.2022r., wydana przez ZdiZ w Sopocie str. 12-14
6. MPZP str. 15-19

PROJEKT :

INFORMACJA DOTYCZĄCA BEZPIECZEŃSTWA I OCHRONY ZDROWIA

dla projektu architektoniczno-budowlanego

trzech szczelnych podziemnych pojemników na odpady

ADRES

dz. nr 1/5, obręb 0001, gm. M. Sopot
jedn. ewid. 226401_1.0001.AR_24.1/5

INWESTOR :

Gmina Miasta Sopotu
ul. Tadeusza Kościuszki 25/27
81-704 Sopot

JEDNOSTKA PROJEKTOWA:

Pracownia Projektowa **"LAMBDA"**
80-299 GDAŃSK ul. Pegaza 9
(58) 710-30-20, e-mail: kubilaj@wp.pl

PROJEKTANT:

mgr inż. arch. Krzysztof Michniewicz
upr. proj. w specj. arch. b/o 07/Gd/00

POMORSKI URZĄD WOJEWÓDZKI

Informacja dotycząca bezpieczeństwa i ochrony zdrowia

1. *Zakres opracowania*

Informacja dotycząca bezpieczeństwa i ochrony zdrowia dla projektu trzech szczelnych podziemnych pojemników na odpady w Sopocie.

Inwestor: Gmina Miasta Sopotu, ul. Tadeusza Kościuszki 25/27, 81-704 Sopot
Lokalizacja: dz. nr 1/5, obręb 0001, gm. M. Sopot
Jednostka projektowa: Pracownia Projektowa "LAMBDA", ul. Pegaza 9, 80-299 Gdańsk
Projektant: mgr inż. arch. Krzysztof Michniewicz, upr. proj. 07/Gd/00.

2. *Zakres robót*

Zakres zadania obejmuje wykonanie trzech szczelnych podziemnych pojemników na odpady wraz z zagospodarowaniem terenu objętego opracowaniem.

3. *Przewidywana kolejność realizacji*

- wykonanie ścianki szczelnej,
- wykopanie dołów,
- wykonanie szczelnego dna w postaci korka żelbetowego,
- montaż betonowych silosów w wykopach,
- usunięcie ścianek szczelnych,
- montaż podłóg zabezpieczających i pojemników w silosach,
- montaż kiosków wrzutowych,
- wykonanie utwardzenia oraz murku oporowego.

4. *Wykaz istniejących obiektów mogących stwarzać zagrożenie*

Na terenie brak obiektów mogących stanowić zagrożenie podczas prowadzonych robót budowlanych.

5. *Wskazanie dotyczące przewidywanych zagrożeń*

Podczas realizacji inwestycji wystąpią następujące rodzaje robót i sytuacji niebezpiecznych wymienionych w §6 Rozporządzenia Ministra Infrastruktury z dnia 23 czerwca 2003 r. w sprawie informacji dotyczącej bezpieczeństwa i ochrony zdrowia oraz planu bioz (Dz. U. Nr 120, poz. 1126):

- wykonywanie wykopu oraz umieszczenie w nim betonowego silosu: niebezpieczeństwo przysypania ziemią,
- wykonywanie prac z udziałem dźwigu: niebezpieczeństwo związane z zerwaniem się materiału transportowanego i uszkodzeniem dźwigu.
- roboty prowadzone z wody – występowanie wód gruntowych. – grozba utonięcia. 02.02.2023

6. *Sposób prowadzenia instruktażu pracowników przed przystąpieniem do realizacji szczególnie niebezpiecznych*

Przepisy Kodeksu pracy stanowią, że kierownik budowy ponosi odpowiedzialność za stan bezpieczeństwa i higieny pracy w podległych jednostkach i zgodnie z tym zobowiązany jest do:

- zatrudniania pracowników zgodnie z ich kwalifikacjami i stanem zdrowia;
- dostarczania potrzebnych na danym stanowisku pracy środków ochrony indywidualnej i odzieży roboczej;
- szkolenia w dziedzinie bezpieczeństwa i higieny pracy.

Zgodnie z postanowieniami Kodeksu pracy pracownik powinien:

- posiadać aktualne badanie lekarskie zezwalające na wykonywanie pracy w danych warunkach;
- znać przepisy i zasady bhp, brać udział w szkoleniach i instruktażach;
- wykonywać pracę w sposób zgodny z przepisami i zasadami bhp oraz stosować się do wydanych w tym zakresie poleceń i wskazówek przełożonych;
- dbać o należyty stan i ład na stanowisku roboczym;
- informować przełożonego o zauważonym na terenie budowy wypadku albo zagrożeniu zdrowia lub życia oraz ostrzec współpracowników, a także inne osoby znajdujące się w rejonie zagrożenia o grożącym im niebezpieczeństwie;
- współdziałać z pracodawcą i przełożonymi w wypełnianiu obowiązków dot. bezpieczeństwa pracy.

Oprócz podstawowej dokumentacji technicznej (tzn. dokumentacji technicznej obiektów, projektu organizacji robót ze wszystkimi załącznikami, projektu zagospodarowania placu budowy wraz z załącznikami; dziennika budowy) na budowie powinny znajdować się:

- dziennik bhp, książki pracy sprzętu i instrukcje technologiczne pracy sprzętu specjalnego;

- zeszyt instruktażu z zakresu bhp, orzeczeń lekarskich o stanie zdrowia zatrudnionych pracowników lub inna dokumentacja w tym zakresie.

Szczegółowe informacje dotyczące sposobu prowadzenia instruktażu pracowników przed przystąpieniem do robót szczególnie niebezpiecznych opracuje, w ramach „planu bioz", kierownik budowy lub inny podmiot w okresie przygotowania do prac budowlanych..

Przy wykonywaniu prac z użyciem dźwigu: wszyscy pracownicy powinni być zapoznani z przepisami zawartymi w rozporządzeniu j.w; Dz.U. nr 47 poz. 401, rozdział 7 - Maszyny i inne urządzenia techniczne.

7. *Wykaz środków technicznych i organizacyjnych zapobiegających niebezpieczeństwom wynikającym z wykonywania robót w strefach szczególnego zagrożenia zdrowia*

Na kontenerze budowy umieścić wykaz zawierający adresy i numery telefonów najbliższego punktu lekarskiego, straży pożarnej, posterunku Policji, w nim umieścić punkty pierwszej pomocy obsługiwane przez wyszkolonych w tym zakresie pracowników, tam też umieścić telefon komórkowy oraz kaski ochronne, pasy i linki zabezpieczające przy pracach na wysokościach.

Ogrodzenie terenu budowy wykonać o wys. min. 1,5m.

Skarpy wykopów o odpowiednim nachyleniu, wykonać zabezpieczenie przed wodami opadowymi.

8. *Uwagi końcowe*

Roboty budowlane należy prowadzić: pod nadzorem osoby uprawnionej, zgodnie z otrzymanym pozwoleniem na budowę i projektem, oraz zgodnie z obowiązującymi przepisami: warunkami technicznymi, przepisami p. poż., przepisami BHP.

Zgodnie z Prawem budowlanym kierownik budowy jest obowiązany sporządzić lub zapewnić sporządzenie planu bezpieczeństwa i ochrony zdrowia, w oparciu o niniejszą Informację, przed rozpoczęciem budowy, uwzględniając specyfikę obiektu budowlanego i warunki prowadzenia robót.

Plan BiOZ należy sporządzić w oparciu o aktualne przepisy, a w szczególności: Rozporządzenie Ministra Infrastruktury Dz. Ust. Nr 151, 2002 poz.1256.

Należy stosować materiały budowlane przewidziane w projekcie, posiadające wymagane przepisami dokumenty dopuszczające wyroby do stosowania w budownictwie. Dopuszcza się zastosowanie materiałów innych producentów niż wymienionych w projekcie, pod warunkiem posiadania w/w dokumentów dopuszczających do stosowania w budownictwie oraz zapewnienia spełnienia co najmniej tych samych parametrów wyrobów, co zastosowane w projekcie, a także uzyskania zgody Inwestora.

Opracował

mgr inż. arch. Krzysztof Michniewicz

POMORSKI URZĄD WOJEWÓDZKI

PREZYDENT MIASTA SOPOTU
ul. Kościuszki 25/27
81-704 Sopot

Sopot, dnia 23.06.2022 r.

DECYZJA NR KZ.4125.441.2022.KK

Na podstawie art. 104 i 107 Ustawy z dnia 14 czerwca 1960 r. Kodeks postępowania administracyjnego (t.j. Dz.U. z 2021 r. poz. 735 z późn. zmianami), art. 89 pkt 2, art. 91 ust. 4 pkt 4, art. 96 ust. 2, art. 6 ust. 1 pkt 1 lit. b, art. 7 pkt 1 i 4, art. 36 ust. 1 pkt 2 Ustawy z dnia 23 lipca 2003 r. O ochronie zabytków i opiece nad zabytkami (t.j. Dz.U. z 2022 r. poz. 840), § 20 Rozporządzenia Ministra Kultury i Dziedzictwa Narodowego z dnia 2 sierpnia 2018 r. w sprawie prowadzenia prac konserwatorskich, prac restauratorskich i badań konserwatorskich przy zabytku wpisanym do rejestru zabytków albo na Listę Skarbów Dziedzictwa oraz robót budowlanych, badań architektonicznych i innych działań przy zabytku wpisanym do rejestru zabytków, a także badań archeologicznych i poszukiwań zabytków (t.j. Dz. U. z 2021 r. poz. 81), w związku z porozumieniem z dnia 15 lipca 2011 r. pomiędzy Wojewodą Pomorskim a Gminą Miasta Sopotu w sprawie prowadzenia spraw z zakresu właściwości Pomorskiego Wojewódzkiego Konserwatora Zabytków w Gdańsku przez Gminę Miasta Sopotu (Dz. Urz. Woj. Pom. 2011 r. Nr 104, p. 2112),

Konserwator Zabytków Miasta Sopotu

po rozpatrzeniu wniosku złożonego dnia 08.06.2022 r. przez Miejski Ośrodek Sportu i Rekreacji w Sopocie, ul. Bitwy pod Płowcami 67 C, 81-731 Sopot, reprezentowany przez pełnomocnika – Pana Krzysztofa Michniewicza, prowadzącego działalność gospodarczą pod nazwą Pracownia Projektowa „Lambda", ul. Pegaza 9, 80-299 Gdańsk, w sprawie wydania pozwolenia konserwatorskiego na prowadzenie robót budowlanych w otoczeniu zabytkowego zespołu urbanistyczno-krajobrazowego miasta Sopotu, wpisanego do rejestru zabytków województwa pomorskiego decyzją Wojewódzkiego Konserwatora Zabytków w Gdańsku z dnia 12.02.1979 r. pod nr rejestru 771 (obecnie nr 936) – polegających na budowie podziemnych pojemników na odpady na dz. nr 1/5, arkusz mapy 24, obręb 0001, (lokalizacja nr 7), zgodnie z załączoną do wniosku dokumentacją projektową,

POZWALA

na prowadzenie robót budowlanych w otoczeniu zabytkowego zespołu urbanistyczno-krajobrazowego miasta Sopotu, wpisanego do rejestru zabytków województwa pomorskiego decyzją nr 936 z dnia 12.02.1979 r., polegających na budowie podziemnych pojemników na odpady na dz. nr 1/5, arkusz mapy 24, obręb 0001, (lokalizacja nr 7), zgodnie z załączoną do wniosku dokumentacją projektową,

pod warunkiem:

1. przedłożenia próbek kolorystycznych oraz materiałowych pojemników na odpady przed realizacją inwestycji.

Zakres i sposób wykonania prac określa załączona do wniosku dokumentacja projektowa mgr inż. arch. Krzysztofa Michniewicza z 16.05.2022 r. Egzemplarz przedmiotowej dokumentacji stanowi integralną część niniejszej decyzji.

Termin ważności decyzji 31.12.2027 r. – termin do którego wnioskowane prace winny zostać wykonane.

Uzasadnienie

W związku z art. 107 § 4 Ustawy z dnia 14 czerwca 1960 r. Kodeks postępowania administracyjnego (t.j. Dz.U. z 2021 r. poz. 735 z późn. zmianami) odstępuje się od uzasadnienia niniejszej decyzji, gdyż uwzględnia ona w całości żądanie strony i nie jest decyzją rozstrzygającą sporne interesy stron, czy też decyzją wydawaną na skutek odwołania.

Pouczenie

Od decyzji niniejszej przysługuje stronom odwołanie do Ministerstwa Kultury i Dziedzictwa Narodowego za pośrednictwem tutejszego organu w terminie 14 dni od dnia doręczenia niniejszej decyzji (art. 129 § 1 i 2 Kpa).

W trakcie biegu czternastodniowego terminu do wniesienia odwołania strona może zrzec się prawa do wniesienia odwołania wobec organu administracji publicznej, który wydał decyzję, składając oświadczenia o zrzeczeniu się prawa do wniesienia odwołania.

Z dniem doręczenia organowi administracji publicznej oświadczenia o zrzeczeniu się prawa do wniesienia odwołania przez ostatnią ze stron postępowania, decyzja staje się ostateczna i prawomocna (art. 127 a § 1 i 2 Kpa).

Pozwolenie niniejsze nie zwalnia od obowiązku uzyskania zezwolenia wymaganego przez przepisy Prawa Budowlanego lub inne przepisy szczegółowe.

Pozwolenie dotyczy robót budowlanych, które zostały przedstawione w dokumentacji załączonej do wniosku i będą wykonane zgodnie z przedłożoną dokumentacją, stanowiącą integralną część niniejszej decyzji. Wszelkie inne ewentualne roboty budowlane wymagają uzyskania pozwolenia na prowadzenie robót budowlanych na terenie zabytkowym.

Postępowanie w sprawie wydanego pozwolenia może zostać wznowione, a następnie pozwolenie może zostać cofnięte lub zmienione na podstawie art. 47 Ustawy z dnia 23 lipca 2003 r. o ochronie zabytków i opiece nad zabytkami (t.j. Dz.U. z 2022 r. poz. 840).

Nie podlega opłacie skarbowej.

Z up. Prezydenta Miasta Sopotu

Sopot

Urząd Miasta Sopotu
ul. Tadeusza Kościuszki 25/27, 81-704 Sopot
tel.: (+48 58) 52 13 785, fax.: (+48 58) 55 10 133
www.sopot.pl

Otrzymują:

1. Pan Krzysztof Michniewicz, Pracownia Projektowa „Lambda", ul Pegaza 9, 80-299 Gdańsk (info. RODO)
   Pełnomocnik – Miejskiego Ośrodka Sportu i Rekreacji w Sopocie,
   ul. Bitwy pod Płowcami 67 C, 81-731 Sopot
2. aa

Do wiadomości:

3. Pomorski Urząd Wojewódzki w Gdańsku, Wydział Infrastruktury, ul. Okopowa 21/27, 80-810 Gdańsk
4. Urząd Morski w Gdyni, ul Chrzanowskiego 10, 81-338 Gdynia

Sopot

Urząd Miasta Sopotu
ul. Tadeusza Kościuszki 25/27, 81-704 Sopot
tel.: (+48 58) 52 13 785, fax.: (+48 58) 55 10 133
www.sopot.pl

Klauzula Informacyjna dotycząca przetwarzania danych osobowych.

Informacje podawane w przypadku zbierania danych osobowych bezpośrednio od osoby, której dane dotyczą zgodnie z art. 13 i art. 14 rozporządzenia Parlamentu Europejskiego i Rady (UE) 2016/679 z dnia 27 kwietnia 2016 r. w sprawie ochrony osób fizycznych w związku z przetwarzaniem danych osobowych i w sprawie swobodnego przepływu takich danych oraz uchylenia dyrektywy 95/46/WE (ogólne rozporządzenie o ochronie danych) (Dziennik Urzędowy Unii Europejskiej z dnia 14 maja 2016 r. L 119/1).

Administrator Danych Osobowych	Administratorem Pani/Pana danych osobowych jest Prezydent Miasta Sopotu, ul. Kościuszki 25/27, 81-704 Sopot.
Inspektor Ochrony Danych	Wyznaczyliśmy Inspektora Ochrony Danych. Z inspektorem można kontaktować się poprzez e-maila: iod@sopot.pl lub pisemnie na adres siedziby administratora. Z inspektorem ochrony danych można się kontaktować we wszystkich sprawach dotyczących przetwarzania danych osobowych oraz korzystania z praw związanych z przetwarzaniem danych.
Cele przetwarzania danych osobowych	Będziemy przetwarzać Pani/Pana dane osobowe w celu przeprowadzenia postępowania administracyjnego lub czynności urzędowej zgodnie ze złożonym wnioskiem.
Podstawa prawna przetwarzania danych osobowych	Będziemy przetwarzać Pani/Pana dane osobowe na podstawie przepisów prawa: Ustawa Kodeks Postępowania Administracyjnego z 14 czerwca 1960 r.
Okres przechowywania danych osobowych	Pani/ Pana dane osobowe będą przetwarzane przez czas niezbędny do realizacji sprawy oraz przechowywane przez okres przewidziany Rozporządzeniem Prezesa Rady Ministrów z 18 stycznia 2011 r. w sprawie instrukcji kancelaryjnej, jednolitych rzeczowych wykazów akt oraz instrukcji w sprawie organizacji i zakresu działania archiwów zakładowych.
Odbiorcy danych osobowych	Pani/Pana dane zostaną udostępnione podmiotom upoważnionym na podstawie przepisów prawa w tym stronom postępowania administracyjnego, uczestnikom procesu budowlanego, organom i podmiotom uzgadniającym, organom wyższego stopnia . Dane nie będą przetwarzane w sposób zautomatyzowany, w tym również w formie profilowania. Pani/Pana dane nie będą przekazywane do państwa trzeciego.
Prawa związane z przetwarzaniem danych osobowych	Przysługują Pani/Panu następujące prawa związane z przetwarzaniem danych osobowych: prawo dostępu do danych osobowych oraz prawo żądania ich sprostowania. W postępowaniach administracyjnych lub czynnościach urzędowych nie przysługuje prawo żądania wniesienia sprzeciwu wobec ich przetwarzania, usunięcia, ograniczenia przetwarzania, przenoszenia danych.
Prawo wniesienia skargi	W przypadku nieprawidłowości przy przetwarzaniu danych osobowych, przysługuje Pani/Panu prawo wniesienia skargi do organu nadzorczego zajmującego się ochroną danych osobowych, tj. Prezesa Urzędu Ochrony Danych Osobowych.

Podanie danych osobowych jest obowiązkowe. Jest Pani/Pan zobowiązany do ich podania. Niepodanie danych osobowych będzie skutkowało wezwaniem do ich uzupełnienia, a w przypadku nieuzupełnienia pozostawieniem wniosku bez rozpoznania.

W postępowaniach administracyjnych lub czynnościach urzędowych prawo do wycofania w dowolnym momencie udzielonej wcześniej zgody na przetwarzanie swoich danych osobowych nie przysługuje.

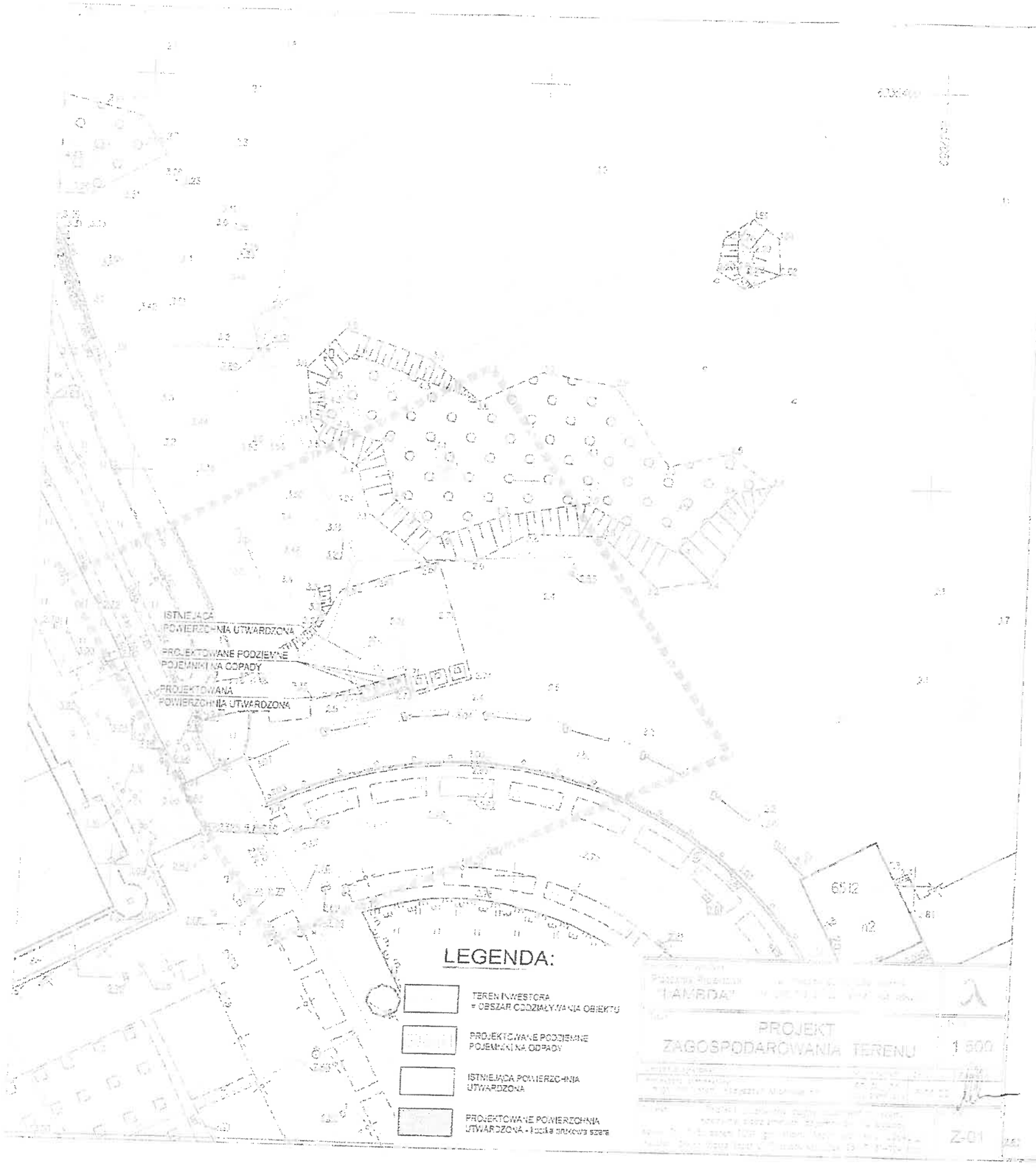

[illegible]		08.10.2022
[illegible]		1:500
[illegible]	[illegible]	2206/L1
	[illegible]	1:500
[illegible]	[illegible]	226431.70030
	[illegible]	1:500
[illegible]	K1 ok.21, K2 ok.24, K5 ok.21, K7 ok.24, [illegible]	
[illegible]	[illegible]	P - 2000
	[illegible]	DWRF2007/H
[illegible]		1:500
[illegible]		[illegible]
[illegible]		
[illegible]		
[illegible]		

[illegible]

[illegible]

[illegible]

URZĄD MIASTA [illegible]

LOKALIZACJA 7

8

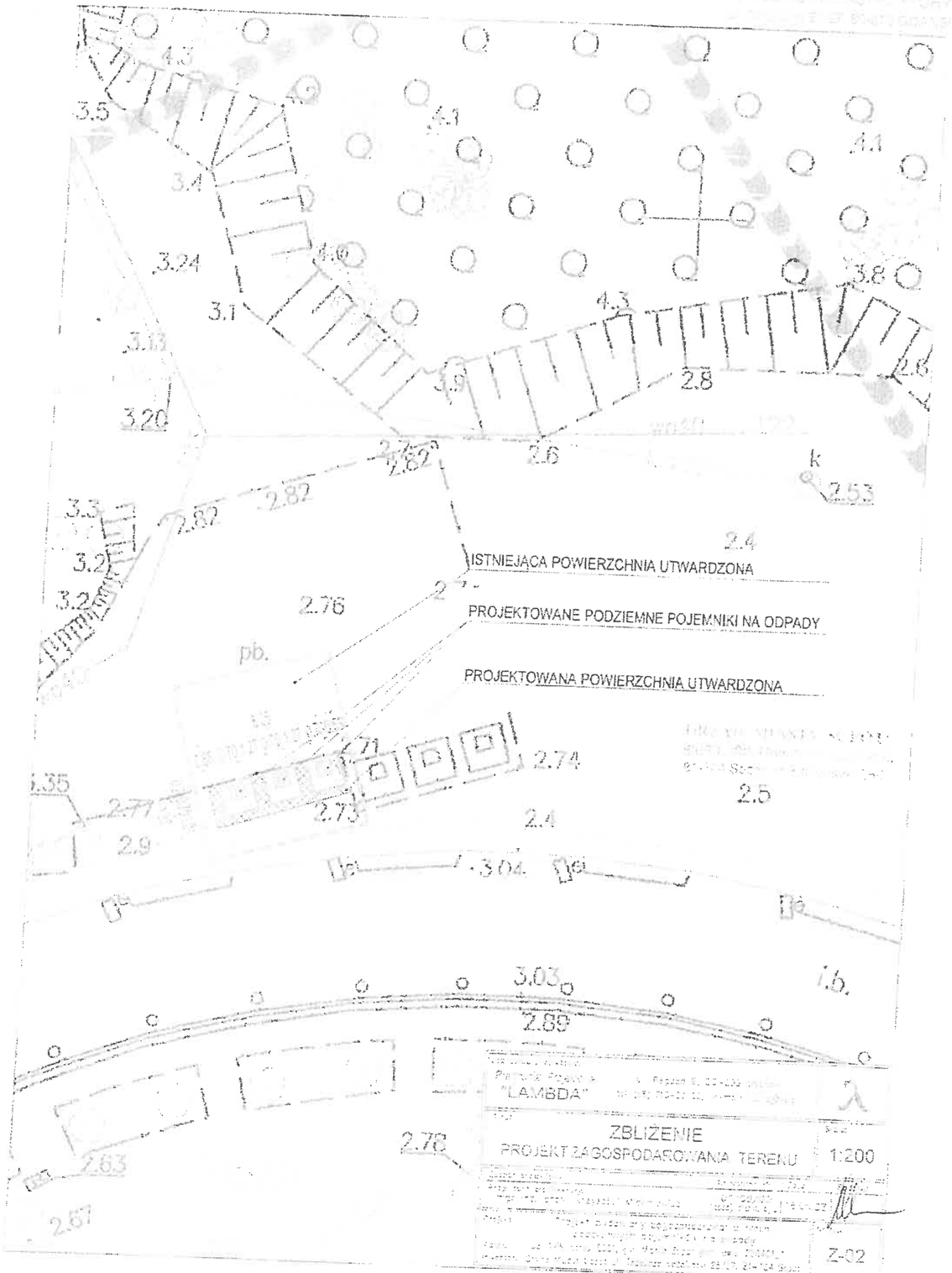

LOKALIZACJA 7

DYREKTOR
URZĘDU MORSKIEGO W GDYNI
ul. Chrzanowskiego 10, 81-338 Gdynia
tel. (58) 620-22-85 fax (58) 620-30-39

Gdynia, 02.09.2022r.

INZ.8115.47.2022.ASW
za dowodem doręczenia

DECYZJA Nr 47/22

Na podstawie art. 36 i 37 ustawy z dnia 21 marca 1991r. o obszarach morskich Rzeczypospolitej Polskiej i administracji morskiej (j.t. Dz. U. z 2022r., poz. 457 ze zm.) oraz zgodnie z art. 104 KPA (j.t. Dz. U. z 2021r. poz. 735 ze zm.), po rozpatrzeniu wniosku z dnia 05.08.2022r. (wpływ 09.08.2022r.), złożonego przez Pana **Krzysztofa Michniewicza, reprezentującego Pracownię Projektową „LAMBDA", ul. Pegaza 9, 80-299 Gdańsk, działając w imieniu: Gminy Miasta Sopotu** po przeprowadzonej analizie istniejących warunków

Dyrektor Urzędu Morskiego w Gdyni

wyraża zgodę na wykorzystanie pasa technicznego do celu innego niż określony w art. 36 ust. 2 pkt 1 ustawy o obszarach morskich Rzeczypospolitej Polskiej i administracji morskiej, w odniesieniu do zamierzenia polegającego na (zgodnie z załącznikiem graficznym oraz wnioskiem): budowie trzech szczelnych podziemnych szczelnych pojemników na odpady (do obsługi istniejącego obiektu gastronomicznego), na terenie działki nr 1/5 ark. 24 w Sopocie, na warunkach:

1. Inwestor ponosi wyłączne ryzyko z tytułu lokalizacji zamierzenia na obszarach szczególnego zagrożenia powodzią i zobowiązany jest do realizacji wymogów określonych w niniejszej decyzji.
2. Inwestor zobowiązany jest do:
   a) uzyskania dokumentów przewidzianych w ustawie Prawo budowlane oraz w ustawie Prawo wodne;
   b) ogrodzenia terenu budowy;
   c) pokrycia ewentualnych strat i usunięcia szkód powstałych na przedmiotowym terenie w związku z prowadzeniem prac,
   d) uporządkowania terenu po przeprowadzeniu prac,
   e) powiadomienia Obwodu Ochrony Wybrzeża w Sobieszewie (tel. 58 308 0735) o terminie realizacji zamierzenia.
3. Decyzja traci ważność, jeżeli inwestycja nie zostanie rozpoczęta w ciągu dwóch lat od daty niniejszej decyzji.

Uzasadnienie:

Wnioskowana inwestycja położona jest w obszarze pasa technicznego brzegu morskiego określonego zgodnie z ustawą o obszarach morskich Rzeczypospolitej Polskiej i administracji morskiej z dnia 21 marca 1991 r. Zgodnie z art. 36 ust. 2 pkt 1 pas techniczny stanowi strefę wzajemnego bezpośredniego oddziaływania morza i lądu – jest on obszarem przeznaczonym do utrzymania brzegu w stanie zgodnym z wymogami bezpieczeństwa i ochrony środowiska. Pas techniczny może być wykorzystywany do innego celu niż wymieniony powyżej, za zgodą właściwego terytorialnie dyrektora urzędu morskiego.

POMORSKI URZĄD WOJEWÓDZKI
w Gdańsku
WYDZIAŁ INFRASTRUKTURY
w Delegaturze w Gdyni

Biorąc pod uwagę powyższe orzeczono jak w sentencji.

Od niniejszej decyzji przysługuje odwołanie do Ministra Infrastruktury w Warszawie za pośrednictwem Dyrektora Urzędu Morskiego w Gdyni w terminie 14 dni od daty jej doręczenia. W trakcie biegu terminu do wniesienia odwołania strona może zrzec się prawa do wniesienia odwołania wobec organu administracji publicznej, który wydał decyzję. Z dniem doręczenia organowi administracji publicznej oświadczenia o zrzeczeniu się prawa do wniesienia odwołania przez ostatnią ze stron postępowania, decyzja staje się ostateczna i prawomocna.

Otrzymują:
1. Krzysztof Michniewicz, Pracownia Projektowa „LAMBDA", ul. Pegaza 9, 80-299 Gdańsk, działając w imieniu: Gminy Miasta Sopotu
2. INZ/ZP a/a

Do wiadomości:
1. Prezydent Miasta Sopotu, ul. Tadeusza Kościuszki 25/27, 81-704 Sopot
2. IOW w/m

Zgodnie z art. 13 ogólnego rozporządzenia o ochronie danych osobowych z dnia 27 kwietnia 2016 r. (Dz. Urz. UE L 119 z 04.05.2016) informujemy, iż:
1) administratorem Pani/Pana danych osobowych jest Dyrektor Urzędu Morskiego w Gdyni, ul. Chrzanowskiego 10, 81-338 Gdynia; 2) kontakt z Inspektorem Ochrony Danych: Artur Bojarski – [illegible]; 3) Pani/Pana dane osobowe przetwarzane będą w związku z realizacją obowiązku prawnego ciążącego na administratorze (art. 6 ust. 1 lit. c) oraz wykonywaniem przez administratora zadań realizowanych w interesie publicznym lub sprawowania władzy publicznej powierzonej administratorowi (art. 6 ust. 1 lit. e) na podstawie: Ustawy z dnia 21 marca 1991 r. o obszarach morskich Rzeczypospolitej Polskiej i administracji morskiej oraz Ustawy z dnia 14 czerwca 1960 r. — Kodeks postępowania administracyjnego; 4) odbiorcami Pani/Pana danych osobowych będą wyłącznie podmioty uprawnione do uzyskania danych osobowych na podstawie przepisów prawa oraz podmioty, które przetwarzają dane na zlecenie administratora tj. dostawcy usług IT; 5) Pani/Pana dane osobowe przechowywane będą do chwili realizacji zadania, do którego zostały zebrane a następnie, jeśli chodzi o materiały archiwalne, przez czas wynikający z przepisów ustawy z dnia 14 lipca 1983 r. o narodowym zasobie archiwalnym i archiwach (Dz. U. 2018 r. poz. 217 ze zm.); 6) posiada Pani/Pan prawo żądania od administratora dostępu do danych osobowych oraz uzyskania ich kopii, prawo do ich sprostowania, usunięcia lub ograniczenia przetwarzania, prawo do wniesienia sprzeciwu wobec przetwarzania; 7) ma Pani/Pan prawo wniesienia skargi do organu nadzorczego – Prezesa Urzędu Ochrony Danych Osobowych; 8) podanie danych osobowych w zakresie wymaganym ww. ustawodawstwem jest obligatoryjne, brak podania danych uniemożliwi załatwienie Pani/Pana sprawy.

Sopot, 7 lipca 2022 r.

TU/4815/UP/35/2022

Gmina Miasta Sopotu
Ul. Tadeusza Kościuszki 25/27
81-704 Sopot

UZGODNIENIE 35/2022

Na podstawie art. 32 ust. 2 ustawy z dnia 7 lipca 1994 r. Prawo Budowlane (tekst jednolity Dz. U. z 2021 r. poz. 2351 z dnia 20 grudnia 2021 roku) z późniejszymi zmianami

Zarząd Dróg i Zieleni w Sopocie uzgadnia projekt lokalizacji podziemnych szczelnych pojemników na odpady na terenie Sopotu.

1. Uzgodnienie obejmuje następujące lokalizacje:

Nr.	Numer działki ewidencyjnej	Karta mapy
2	31/5	14
3	10/3	15
4	10/3	15
5	1/7 i 1/9	24
6	1/7 i 1/9	24
7	1/5	24
8	23/1	25
9	96/2	32
10	96/2	32
12	1/2 i 3/7	33
14	3/6 i 3/7	33
15	102/18	33
16	1/76	43

Siedziba główna:
Aleja Niepodległości 930
81-861 Sopot
tel. 58 551 21 15

2. Wymogi dotyczące lokalizacji projektowanych pojemników:

- Projektowane utwardzenie nawierzchni wokół pojemników powinno stanowić kontynuację istniejącej nawierzchni i wykonane winno zostać przy użyciu tego samego materiału i o konstrukcji zapewniającej wytrzymałość odpowiednią dla obsługi pojemników przez pojazdy do tego przeznaczone.
- Wszystkie planowane przycinki muszą zostać uzgodnione przez Biuro Konserwatora Zabytków Miasta Sopotu i zrealizowane w ramach inwestycji.

3. Wymogi w zakresie kanalizacji deszczowej:

- W trakcie realizacji inwestycji zachować min odległości podane w dokumentacji projektowej.
- Wprowadzenie zmian do dokumentacji projektowej podczas realizacji robót przez Inwestora i wybranego przez Niego Projektanta jest możliwe tylko po uzyskaniu zgody Działu Kanalizacji Deszczowej i Melioracji ZDiZ w Sopocie.
- Roboty należy realizować w taki sposób, aby nie uszkodzić systemu wodnego potoku oraz nie doprowadzić do jego zanieczyszczenia.
- Za zanieczyszczenie i wszelkie uszkodzenia miejskiej sieci kanalizacji deszczowej w trakcie realizacji robót odpowiada Wykonawca robót. Jest on zobowiązany do zgłoszenia tego faktu do Działu Kanalizacji Deszczowej i Melioracji ZDiZ w Sopocie, a następnie do niezwłocznej naprawy spowodowanych uszkodzeń oraz do usunięcia zanieczyszczeń wraz pokryciem z tego tytułu wszelkich kosztów uwzględniających także spowodowane szkody i straty.
- W związku z możliwością innej lokalizacji uzbrojenia niż uwidocznione na mapie do celów projektowych oraz możliwością istnienia uzbrojenia, które nie jest ujęte w ewidencji geodezyjnej, Wykonawca jest zobowiązany do wykonywania w trakcie realizacji robót próbnych przekopów i odkrywek, w celu dokładnego zinwentaryzowania istniejącego pod nawierzchnią uzbrojenia oraz do wykonywania pomiarów geodezyjnych sprawdzających wymiary uzbrojenia i rzędne jego posadowienia.
- W celu udokumentowania zgodności realizacji z dokumentacją projektową, Wykonawca jest zobowiązany do wykonania dokumentacji powykonawczej oraz powykonawczej inwentaryzacji geodezyjnej zarejestrowanej w zasobach geodezyjnych Wydziału Geodezji Urzędu Miasta Sopotu, którą wraz ze szkicami geodezyjnymi lokalizacji półpodziemnych pojemników na odpady należy przekazać do Działu Kanalizacji Deszczowej i Melioracji ZDiZ w Sopocie.
- Rozpoczęcie robót należy zgłosić do Działu Kanalizacji Deszczowej i Melioracji ZDiZ w Sopocie przynajmniej na 5 dni przed planowanym terminem (druk zgłoszenia dostępny na stronie internetowej: http://bip.zdiz.sopot.pl/?cid=45).

4. Zgoda zarządu dróg wyrażona w niniejszym uzgodnieniu nie jest równoznaczna z zezwoleniem na prowadzenie robót w pasie drogowym. Rozpoczęcie robót należy zgłosić do Zarządu Dróg i Zieleni w Sopocie przynajmniej na 5 dni przed planowanym terminem. W razie stwierdzenia takiej konieczności, opracować należy projekt organizacji ruchu sporządzony zgodnie z Rozporządzeniem Ministra Infrastruktury z dnia 23 września 2003 r. w sprawie szczegółowych warunków zarządzania ruchem na drogach oraz wykonywania nadzoru nad tym zarządzaniem (Dz. U. z dnia 14 października 2003 r.) i złożyć do zatwierdzenia w tutejszym zarządzie.
5. Niniejsze uzgodnienie stanowi podstawę do wydania przez Inwestora oświadczenia o posiadanym prawie do dysponowania nieruchomością (działka ewidencyjna nr 102/18 karta mapy 33) na cele budowlane.
6. W celu uzyskania prawa do dysponowania nieruchomością na cele budowlane dla działek położonych poza pasem drogowym dróg publicznych należy wystąpić ze stosownym wnioskiem do właścicieli tych terenów.
7. Uzgodnienie jest ważne trzy lata od daty wystawienia i stanowi załącznik do przedłożonej dokumentacji projektowej.

Z up. PREZYDENTA MIASTA
Przemysław Opiłar
DYREKTOR
Zarządu Dróg i Zieleni w Sopocie

Otrzymują:

1. Pracownia Projektowa „LAMBDA" 80-299 Gdańsk, ul. Pegaza 9
2. a/a.

Do wiadomości:

1. ND ZDiZ

Siedziba główna:
Aleja Niepodległości 930
81-861 Sopot
tel. 58 551 21 15
tel. 58 346 40 78
tel. 58 551 03 63
tel. 58 551 23 97
tel. 58 558 22 12

Sopot .....

Uzgodnienie nr .....

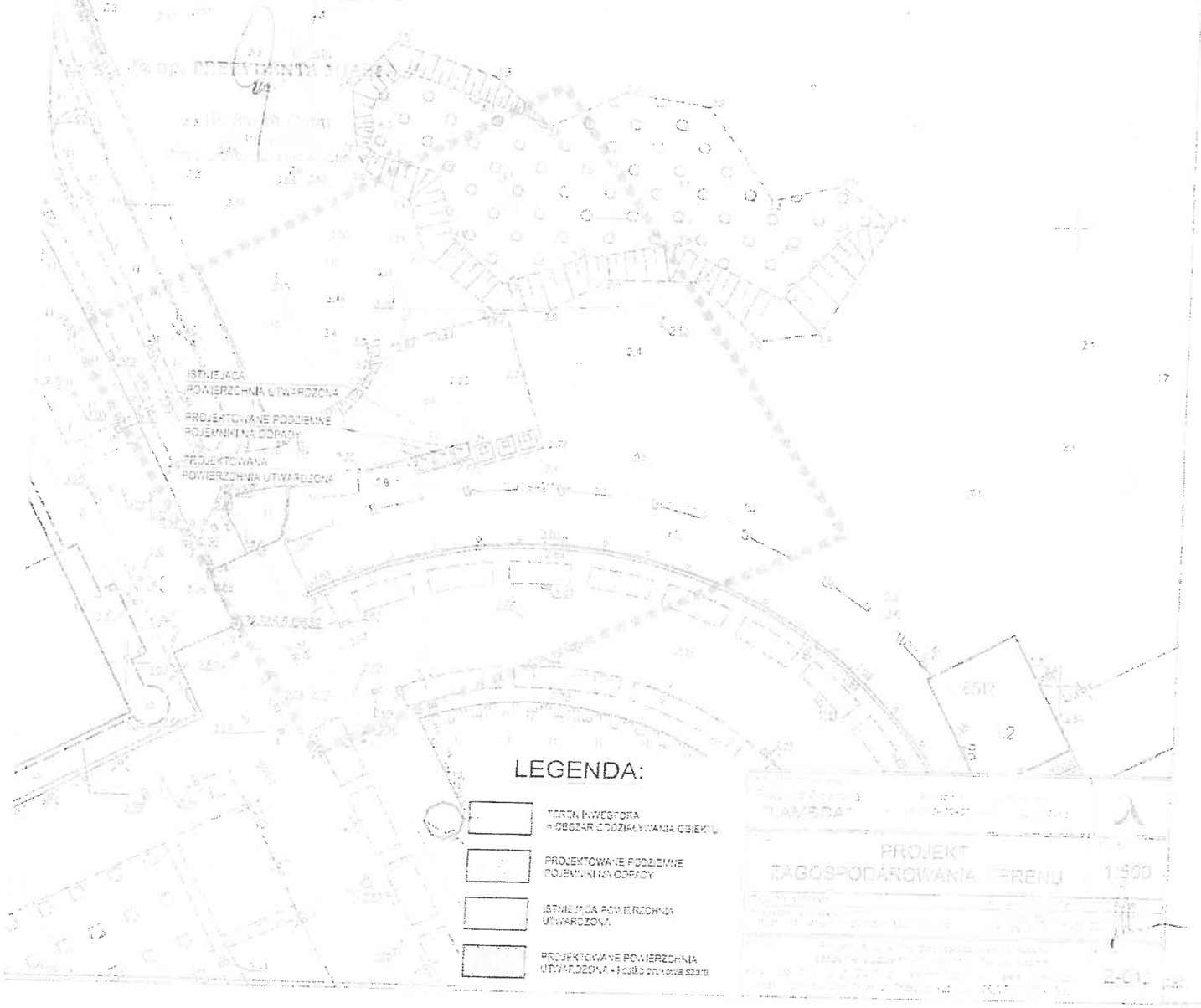

"LAMBDA"

PROJEKT ZAGOSPODAROWANIA TERENU 1:500

Z-01

UCHWAŁA NR X/122/2015
RADY MIASTA SOPOTU

z dnia 17 lipca 2015 r.

POMORSKI URZĄD WOJEWÓDZKI
w Gdańsku
WYDZIAŁ INFRASTRUKTURY
ul. Okopowa 21/27, 80-810 Gdańsk

w sprawie uchwalenia miejscowego planu zagospodarowania przestrzennego dla obszaru plaż miejskich obejmującego fragment północnego pasa nadmorskiego (R-2/03) i południowego pasa nadmorskiego (R-3/08) w mieście Sopocie

Na podstawie art. 20 ust. 1 ustawy z dnia 27 marca 2003 r. o planowaniu i zagospodarowaniu przestrzennym (tekst jednolity Dz. U. z 2015 r., poz. 199, zm.: Dz. U. z 2015 r., poz. 443) oraz art. 18 ust. 2 pkt 5, art. 40 ust. 1 ustawy z dnia 8 marca 1990 r. o samorządzie gminnym (tekst jednolity Dz. U. z 2013 r., poz. 594, zm.: Dz. U. z 2013 r., poz. 645, Dz. U. z 2013 r., poz. 1318, Dz. U. z 2014 r., poz. 379, Dz. U. z 2014 r., poz. 1072), Rada Miasta Sopotu uchwala, co następuje:

§ 1.

1. Stwierdza się, że miejscowy plan zagospodarowania przestrzennego dla obszaru plaż miejskich obejmujący fragment północnego pasa nadmorskiego (R-2/03) i południowego pasa nadmorskiego (R-3/08) w mieście Sopocie, obejmujący teren o łącznej powierzchni 19,77 ha, w granicach jak na rysunku planu stanowiącym załącznik nr 1 do niniejszej uchwały, zwany dalej „planem", nie narusza ustaleń Studium uwarunkowań i kierunków zagospodarowania przestrzennego miasta Sopotu, uchwalonego uchwałą Nr XL/476/2010 Rady Miasta Sopotu z dnia 25 czerwca 2010 r.

2. Uchwala się plan, o którym mowa w ust. 1.

Rozdział 1.
Przepisy ogólne

§ 2.

1. Plan, o którym mowa w § 1 ust. 2, zawiera część tekstową zwaną dalej „tekstem planu" i część graficzną zwaną dalej „rysunkiem planu".

2. Integralnymi częściami uchwały są:

1) Załącznik Nr 1, rysunek planu w skali 1:1000;

2) Załącznik Nr 2, rozstrzygnięcie o sposobie rozpatrzenia uwag do projektu planu;

3) Załącznik Nr 3, rozstrzygnięcie o sposobie realizacji, zapisanych w planie, inwestycji z zakresu infrastruktury technicznej, które należą do zadań własnych gminy, oraz zasadach ich finansowania.

§ 3.

Ustala się następujące definicje pojęć, użytych w tekście planu:

1) karta terenu - zbiór przepisów szczegółowych planu odnoszących się do terenów wydzielonych liniami rozgraniczającymi;

2) intensywność zabudowy - wskaźnik powierzchni całkowitej zabudowy w odniesieniu do powierzchni działki budowlanej, przy czym przez *powierzchnię całkowitą zabudowy* należy rozumieć sumę powierzchni całkowitych kondygnacji nadziemnych wszystkich budynków znajdujących się na działce budowlanej lub wg przepisów szczegółowych zawartych w § 14, w kartach terenów;

3) wysokość zabudowy - wysokość służąca określeniu dopuszczalnego zewnętrznego pionowego gabarytu budynków zgodnie z przepisami odrębnymi lub wg przepisów szczegółowych planu;

4) maksymalna wielkość terenu przeznaczonego pod zabudowę - dopuszczalna wielkość powierzchni zabudowy określona: w procentach, wyrażających stosunek powierzchni wszystkich budynków (mierzonej po obrysie ścian zewnętrznych) zlokalizowanych na terenie działki budowlanej do powierzchni tej działki lub wg przepisów szczegółowych zawartych w § 14 w kartach terenów; do powierzchni zabudowy nie wlicza się:

powierzchni obiektów budowlanych ani ich części nie wystających ponad powierzchnię terenu oraz powierzchni elementów drugorzędnych np. schodów i wind zewnętrznych, ramp zewnętrznych, daszków, markiz, występów dachowych, oświetlenia zewnętrznego;

5) zabudowa odtworzeniowa - zabudowa, która w przypadku rozbiórki istniejących budynków może być zrealizowana na powierzchni o dotychczasowej wielkości (z wyłączeniem budynków nietrwale związanych z gruntem) z możliwością zmiany lokalizacji i formy wg ustaleń planu oraz do ustalonej planem wysokości zabudowy;

6) szyld - informacja wizualna zawierająca podstawowe dane o prowadzonej działalności w formie tablicy informacyjnej, liter przestrzennych, kasetonu reklamowego, wysięgnika itp.;

7) powierzchnia biologicznie czynna - powierzchnia terenu biologicznie czynna w rozumieniu przepisów odrębnych;

8) maksymalne nieprzekraczalne linie zabudowy - linie ograniczające obszar, na którym dopuszcza się wznoszenie budynków zgodnie z ustaleniami planu; ustalone planem linie zabudowy nie dotyczą balkonów, wykuszy, logii, gzymsów, okapów, zadaszeń nad wejściami, ganków (wiatrołapów), schodów zewnętrznych, urządzeń dla niepełnosprawnych (pochylnie, podnośniki, windy), części podziemnych obiektów budowlanych, tarasów itp.;

9) usługi nieuciążliwe - usługi, których funkcjonowanie nie powoduje przekroczenia żadnego z parametrów dopuszczalnego poziomu szkodliwych lub uciążliwych oddziaływań na środowisko poza zajmowanym obiektem, nie jest źródłem uciążliwych lub szkodliwych odpadów, nie powoduje nieodwracalnych zmian w środowisku przyrodniczym w obrębie zajmowanej działki i w żaden inny znaczący sposób nie pogarsza warunków użytkowania terenów sąsiadujących;

10) poziom bezpieczeństwa zaplecza przed działaniem morza: 50, 200 - poziom ochrony brzegu ustalony przez Urząd Morski w Gdyni, zapewniający bezpieczeństwo zaplecza dla sytuacji sztormowej o prawdopodobieństwie wystąpienia odpowiednio raz na 50 i raz na 200 lat;

11) określone w kartach terenów warunki podziału nieruchomości nie obejmują:

a) wydzieleń geodezyjnych dla sieci i urządzeń sieciowych infrastruktury technicznej,

b) podziałów korygujących i porządkujących, które dopuszcza się niezależnie od ustaleń planu;

12) stawka procentowa - podstawa do ustalenia jednorazowej opłaty wnoszonej na rzecz gminy, określonej w stosunku procentowym do wzrostu wartości nieruchomości w związku z uchwaleniem planu na zasadach określonych w art. 36, ust. 4, wymienionej ustawy o planowaniu i zagospodarowaniu przestrzennym;

13) zagospodarowanie tymczasowe - zagospodarowanie nowe, niezgodne z ustaleniami planu w zakresie przeznaczenia terenu lub określonych w nim warunków, standardów i parametrów, które po terminie na jaki zostało dopuszczone powinno ulec likwidacji (obiekty tymczasowe w rozumieniu przepisów odrębnych, nie są zagospodarowaniem tymczasowym);

14) stan istniejący - stan zgodny ze stanem na dzień wejścia w życie niniejszego planu; za istniejące obiekty uznaje się również te, które uzyskały ostateczną decyzję o udzieleniu pozwolenia na budowę.

§ 4.

1. Obszar objęty planem dzieli się na tereny wydzielone liniami rozgraniczającymi, o różnych sposobach użytkowania i zagospodarowania zgodnie z rysunkiem planu, oznaczone symbolami cyfrowymi i literowymi, gdzie symbole cyfrowe oznaczają kolejny numer terenu, a symbole literowe przeznaczenie terenu – główną funkcję.

2. Ustala się podział obszaru objętego planem na 8 terenów o łącznej powierzchni 19,77 ha, oznaczonych symbolami dwucyfrowymi od 01 do 08 i ich przeznaczenie – główną funkcję – oznaczoną symbolami literowymi:

1) PL – tereny plaż i wydm nadmorskich;

2) U – tereny zabudowy usługowej (usługi nieuciążliwe);

3) KX – tereny wydzielonych ciągów pieszo-rowerowych.

§ 5.

Ustala się stawki procentowe w wysokości:

1) 0% - dla terenów plaż i wydzielonych ciągów pieszo-rowerowych;

2) 30% - dla pozostałych terenów.

Rozdział 2.
Zasady ochrony i kształtowania ładu przestrzennego

§ 6.

1. Elementami kształtującymi ład przestrzenny na obszarze objętym niniejszym planem są:

1) linie rozgraniczające tereny o różnym sposobie użytkowania lub różnych zasadach zagospodarowania;

2) nieprzekraczalne linie zabudowy;

3) ustalenia w zakresie struktury funkcjonalno-przestrzennej obszaru planu zawarte na rysunku planu;

4) ustalenia dla poszczególnych terenów zawarte w kartach terenów.

2. Wszelkie działania inwestycyjne należy realizować z poszanowaniem zasad ochrony i kształtowania ładu przestrzennego w myśl ustawy z dnia 27 marca 2003 r. o planowaniu i zagospodarowaniu przestrzennym, określonych w niniejszej uchwale.

3. Należy dążyć do zachowania / odtworzenia widoku z alei spacerowej w kierunku Zatoki poprzez stosowanie niskich, płożących gatunków roślinności wydmowej.

4. Przy zagospodarowaniu / przebudowie przejść na plażę zachować osie widokowe ulic poprzecznych.

5. Należy dążyć do standaryzacji (ujednolicenia) form obiektów stałych i tymczasowych lokalizowanych na terenach oznaczonych symbolem PL, których podstawowym, powtarzalnym elementem powinien być obiekt o powierzchni zabudowy nie większej niż 20 m² i o proporcjach rzutu zbliżonych do kwadratu.

6. Ogrodzenia należy stosować wyłącznie w formach przeziernych. Ustala się maksymalną wysokość ogrodzeń – 1,50 m od rzędnej terenu.

7. Ustala się zakaz lokalizowania na dachach i na elewacjach budynków urządzeń klimatyzacyjnych, maszynowni, wentylatorowni - widocznych z publicznych ulic, placów i parkingów.

8. Ustala się zakaz lokalizowania budowli, urządzeń i instalacji, mających negatywny wpływ na ochronę walorów krajobrazu kulturowego.

9. Ustala się następujące zasady kształtowania formy i lokalizacji nośników reklamowych i szyldów:

1) na terenie objętym planem ustala się zakaz sytuowania nośników reklamowych i szyldów na ogrodzeniach i jako form wolnostojących; ustalenie nie dotyczy:

a) miejskich nośników informacyjno-reklamowych,

b) markiz i parasoli,

c) tablic z menu,

d) reklam sponsorów imprez sportowo-kulturalnych na czas trwania imprez;

2) ustala się zakaz sytuowania nośników reklamowych na budynkach i terenach objętych ochroną konserwatorską;

3) kształt, wielkość, kolorystyka, oświetlenie i miejsce umieszczenia nośników reklamowych i szyldów na budynku muszą być dostosowane do architektury budynku, bez przesłaniania detalu, zaburzenia porządku i układu kompozycyjnego obiektu, tj. między innymi należy zachowywać osie pionowe i poziome podziałów (wyznaczone otworami okiennymi i drzwiowymi, detalem, gzymsami itd.); lokalizację i formę nośników reklamowych i szyldów na budynkach projektowanych należy przewidzieć w miejscu ustalonym w projekcie budowlanym; zaleca się formę liter przestrzennych, dla szyldów tradycyjną formę drewnianą; reklamy mogą dotyczyć jedynie działalności prowadzonej w budynku;

4) ustala się wymóg zgrupowania szyldów w jednym miejscu przy wejściu do budynku, o wielkości stanowiącej modularną wielokrotność pojedynczego szyldu;

5) ustala się wielkość nośników reklamowych i szyldów na budynku - łącznie do 3,0 m² (powierzchni reklam i szyldów);

6) wyklucza się:

a) umieszczanie więcej niż jednego szyldu na jedną firmę zlokalizowaną w budynku,

b) umieszczanie reklam i szyldów na szybach wystawowych,

c) umieszczanie reklam i szyldów powyżej parterów,

d) stosowanie oświetlenia pulsacyjnego, szyldów i reklam o zmiennym natężeniu oświetlenia (m. in. ekrany plazmowe, monitory LCD i ekrany LED).

Rozdział 3.
Zasady ochrony środowiska, przyrody i krajobrazu kulturowego

§ 7.

1. Obszar objęty planem graniczy z Obszarem Natura 2000 – ustanowionym Obszarem Specjalnej Ochrony Ptaków „Zatoka Pucka" PLB 220005.

2. Ustala się nakaz zachowania jak największej powierzchni biologicznie czynnej, w tym pasa wydm.

3. W przypadku konieczności dokonywania wycinek drzew i krzewów należy uzyskiwać wymagane przepisami prawa odpowiednie decyzje administracyjne.

4. Część terenu położona jest w strefie A1 ochrony uzdrowiskowej Uzdrowiska Sopot, gdzie obowiązuje poziom hałasu w środowisku jak dla terenów położonych w strefie „A" uzdrowiska.

5. Warunki odprowadzenia wód opadowych wg ustaleń zawartych w § 11.

Rozdział 4.
Zasady ochrony dziedzictwa kulturowego i zabytków

§ 8.

1. Większa część obszaru objętego planem, w zasięgu jak na rysunku planu, położona jest w granicach zabytkowego zespołu urbanistyczno – krajobrazowego Sopotu, wpisanego do rejestru zabytków województwa decyzją Nr KI.IX/0138/79 z dnia 12.02.1979 r., zmienioną decyzją Ministra Kultury i Dziedzictwa Narodowego Nr DOZ-OAiK-6700/252/08/10(KS-20) z dnia 09.03.2010 r. (aktualny numer w rejestrze zabytków województwa pomorskiego - 936), w strefie ochronnej krajobrazu oraz częściowo, w strefie konserwacji urbanistycznej.

2. W zasięgu strefy ochronnej krajobrazu, ustala się:

1) elementy historycznej struktury przestrzennej, które obejmuje się ochroną:

a) walory krajobrazowe sylwety miasta widziane od strony Zatoki Gdańskiej oraz od klifu w Orłowie,

b) walory ekspozycyjne plaży i bulwaru nadmorskiego,

c) otwarcia widokowe ulic w kierunku Zatoki Gdańskiej;

2) zasady ochrony elementów dziedzictwa kulturowego: nowa zabudowa oraz elementy małej architektury muszą harmonijnie wpisywać się w krajobraz otoczenia, w tym w sylwetę miasta widzianą od strony Zatoki Gdańskiej oraz od klifu w Orłowie;

3) zasady lokalizacji i dopuszczalne wielkości szyldów i reklam: wg przepisów zawartych w § 6, ust. 6.

3. Występujące w granicach planu fragmenty strefy konserwacji urbanistycznej wypełniają obiekty zabytkowe wpisane do rejestru zabytków województwa pomorskiego:

1) zespół Łazienek Południowych przy Al. Wojska Polskiego 1 wraz ze strefą ochrony ekspozycji, nr rejestru 1016;

2) fragment obszaru Grand Hotelu przy ul. Powstańców W-wy 12/14, nr rejestru 1139.

4. Obszar objęty planem położony jest w granicach, wyznaczonego w studium uwarunkowań i kierunków zagospodarowania przestrzennego miasta Sopotu, obszaru planowanej formy ochrony - zachowanej historycznej struktury przestrzennej; przedmiot ochrony stanowi: przedpole zespołu zabytkowego miasta i sylweta od strony Zatoki Gdańskiej.

5. Na rysunku planu i w kartach terenu wyróżniono obiekty zabytkowe, wpisane do rejestru zabytków województwa pomorskiego. Zakres ochrony obiektów zabytkowych, wpisanych do rejestru zabytków województwa pomorskiego regulują przepisy odrębne i ustalenia zawarte § 14, w kartach terenu.

6. Jeśli w trakcie prowadzenia robót budowlanych lub ziemnych odkryty zostanie przedmiot, co do którego istnieje przypuszczenie, iż jest on zabytkiem, należy zastosować się do przepisów odrębnych.

Rozdział 5.
Szczególne warunki zagospodarowania terenów

§ 9.

1. Obszar objęty planem położony jest w granicach pasa technicznego brzegu morskiego. W obszarze objętym planem znajduje przystań rybacka, której granice określono na rysunku planu. Wszelkie zmiany sposobu użytkowania i zagospodarowania terenu w granicach planu należy uzgodnić z właściwym terytorialnie organem administracji morskiej.

2. Obszar objęty planem jest obszarem szczególnego zagrożenia powodzią, podlegającym przepisom ustawy Prawo wodne, zawierającej zakazy wykonywania robót i czynności, które mogą utrudnić ochronę przed powodzią, zwiększyć zagrożenie powodziowe lub spowodować zagrożenie dla jakości wód w przypadku wystąpienia powodzi, a także dopuszczającym możliwość uzyskania zwolnienia z tych zakazów.

3. Obszar objęty planem jest zagrożony powodzią do rzędnej +1,25 m n.p.m. w wyniku wzrostu poziomu wód gruntowych i do rzędnej +2,5 m n.p.m. w wyniku spiętrzeń sztormowych.

4. Ustala się poziom bezpieczeństwa zaplecza przed działaniem morza:

1) na odcinku od wejścia nr 11 do południowej granicy terenu 05.U – poziom 50;

2) na odcinku od południowej granicy terenu 05.U do wejścia nr 43 – poziom 200;

3) na odcinku od wejścia 43 do granicy miasta – poziom 50.

5. Ustala się obowiązek utrzymania wydm w stanie odpowiadającym wyżej przyjętym poziomom bezpieczeństwa zaplecza przed działaniem morza.

6. Obszar objęty planem położony jest w większości w zasięgu strefy „A1" ochrony uzdrowiskowej Uzdrowiska Sopot, fragment obszaru znajduje się w zasięgu strefy „B1". Granicę między strefami „A1" i „B1" przedstawiono na rysunku planu. Do zagospodarowania gruntów usytuowanych w strefach ochrony uzdrowiskowej mają zastosowanie przepisy odrębne. W strefie „A1" zabrania się między innymi budowy stacji bazowych telefonii ruchomej.

7. Wszelkie działania inwestycyjne należy realizować z zachowaniem wymogów zapewnienia dostępu eksploatacyjnego i dostępu technicznego dla prac remontowo-awaryjnych do wybudowanego systemu wodnego „Wyprowadzenie wód potoków w głąb Zatoki Gdańskiej" oraz do systemu kanalizacji deszczowej i melioracji w uzgodnieniu z zarządcą tych systemów.

8. Na obszarze objętym planem Marynarka Wojenna posiada infrastrukturę teletechniczną doziemną. Projekty planowanych inwestycji należy uzgadniać z Zespołem Zarządzania Wsparciem Teleinformatycznym w Gdyni.

Rozdział 6.
Szczegółowe zasady i warunki scalania i podziału nieruchomości

§ 10.

W granicach planu nie wyznaczono obszarów wymagających przeprowadzenia scaleń i podziałów nieruchomości w rozumieniu przepisów odrębnych.

POMORSKI URZĄD WOJEWÓDZKI
w Gdańsku
WYDZIAŁ INFRASTRUKTURY
w Gdańsku

Rozdział 7.
Zasady obsługi w zakresie komunikacji i infrastruktury technicznej

§ 11.

1. Ustalenia w zakresie komunikacji:

1) powiązanie komunikacyjne obszaru planu z układem zewnętrznym w oparciu o ciąg ulic pieszo jezdnych – Al. Wojska Polskiego i Al. Franciszka Mamuszki;

2) wskaźniki parkingowe do obliczenia zapotrzebowania inwestycji na miejsca postojowe dla samochodów osobowych, w tym minimalny udział miejsc postojowych przeznaczonych do parkowania pojazdów zaopatrzonych w kartę parkingową: nie dotyczy; w granicach planu ustala się zakaz lokalizacji parkingów;

3) ustala się wymóg zapewnienia dostępu eksploatacyjnego i dostępu technicznego do prac remontowo-awaryjnych wybudowanego systemu wodnego „Wyprowadzenie wód sopockich potoków w głąb Zatoki Gdańskiej" oraz do systemu kanalizacji deszczowej i melioracji w uzgodnieniu z zarządcą tych systemów.

2. Ustalenia w zakresie zaopatrzenia w wodę:

1) zaopatrzenie w wodę z sieci wodociągowej;

2) dopuszcza się możliwość rozbudowy, przebudowy i prac konserwacyjnych istniejących sieci

3. Ustalenia w zakresie odprowadzenia ścieków:

1) odprowadzenie ścieków sanitarnych do kanalizacji sanitarnej;

2) dopuszcza się możliwość rozbudowy, przebudowy i prac konserwacyjnych istniejących sieci.

4. Ustalenia w zakresie odprowadzenia wód opadowych i infiltracyjnych: zagospodarowanie na terenie i/lub do kanalizacji deszczowej na warunkach ustalonych przez zarządcę sieci przy zachowaniu wymogów:

1) odprowadzenie wód opadowych z dachów i z nawierzchni utwardzonych do kanalizacji deszczowej po retencjonowaniu i/lub na teren; dopuszcza się odprowadzanie wód do ziemi po udokumentowaniu na podstawie badań hydrogeologicznych, że warunki gruntowo – wodne umożliwią rozsączanie wód opadowych w ziemi, a ich odprowadzenie do ziemi nie naruszy stateczności istniejących i projektowanych obiektów budowlanych i nie spowoduje zmian, ze szkodą dla gruntów sąsiednich i sąsiedniej zabudowy;

2) odprowadzenie wód opadowych z jezdni i ciągów komunikacyjnych do kanalizacji deszczowej wymaga oczyszczenia z substancji ropopochodnych i zawiesin;

3) dopuszcza się możliwość rozbudowy, przebudowy i prac konserwacyjnych systemu kanalizacji deszczowej i systemu melioracji.

5. Ustalenia w zakresie zaopatrzenia w ciepło: zaopatrzenie w ciepło z sieci ciepłowniczej, z kotłowni lokalnych, ze źródeł indywidualnych w oparciu o ekologiczne, niskoemisyjne czynniki grzejne: gaz, olej opałowy, energia elektryczna lub z mikroinstalacji, z odnawialnych źródeł energii.

6. Ustalenia w zakresie zaopatrzenia w energię elektryczną:

1) zaopatrzenie w energię elektryczną z ogólnomiejskiej sieci elektroenergetycznej lub z mikroinstalacji, z odnawialnych źródeł energii;

2) nowo wznoszone obiekty zasilać liniami kablowymi niskiego napięcia przez zintegrowane złącza kablowe z układem pomiarowym;

3) dopuszcza się możliwość rozbudowy, przebudowy i prac konserwacyjnych istniejących sieci.

7. Ustalenia w zakresie zaopatrzenia w gaz:

1) z sieci gazowej;

2) dopuszcza się możliwość rozbudowy, przebudowy i prac konserwacyjnych istniejących sieci.

8. Ustalenia w zakresie gospodarki odpadami: selektywna zbiórka odpadów komunalnych zgodnie z prawem lokalnym przyjętym w regulaminie o utrzymaniu czystości i porządku w gminie.

POMORSKI URZĄD WOJEWÓDZKI
W GDAŃSKU
WYDZIAŁ INFRASTRUKTURY

Rozdział 8.
Zasady tymczasowego użytkowania, zagospodarowania i urządzania terenu

§ 12.

Zakazuje się tymczasowego użytkowania, zagospodarowania i urządzania terenu w sposób niezgodny z ustalonym w przepisach szczegółowych planu.

Rozdział 9.
Inne ustalenia dotyczące całego obszaru objętego planem

§ 13.

1. Dla ludności z obszaru objętego planem należy zapewnić źródła nieskażonej wody pitnej i technologicznej w ilościach, co najmniej minimalnych, przewidzianych dla okresu ograniczonych dostaw oraz słyszalność syreny alarmowej.

2. Ustala się możliwość budowy i przebudowy sieci i urządzeń infrastruktury technicznej, sieci teletechnicznych, informatycznych.

3. Przeciwpożarowe zaopatrzenie w wodę, usytuowanie dróg pożarowych oraz odległości między zewnętrznymi ścianami budynków winno odpowiadać przepisom odrębnym.

4. Dopuszcza się zabudowę odtworzeniową.

Rozdział 10.
Przepisy szczegółowe – karty terenu

§ 14.

Przepisy szczegółowe dla 8 terenów, o których mowa w § 4, wydzielonych na rysunku planu liniami rozgraniczającymi, zawarte w poniższych kartach terenu, są następujące:

1. **KARTA TERENU NR 1**

---

1. SYMBOL TERENU: **01.PL**

2. POWIERZCHNIA: 01.PL – 7,28 ha.

3. PRZEZNACZENIE TERENU: **PL** - tereny plaż i wydm nadmorskich; dopuszcza się zabudowę wg ustaleń zawartych w poniższych punktach niniejszej karty terenu i na rysunku planu z przeznaczeniem na cele obsługi użytkowników plaż i przyległych terenów rekreacyjnych; dla zabudowy na terenie plaż dopuszcza się dodatkowo funkcję uzdrowiskową.

4. ZASADY OCHRONY I KSZTAŁTOWANIA ŁADU PRZESTRZENNEGO:
4.1. Obowiązuje ochrona ekspozycji widokowej plaż wraz z tłem od strony morza oraz Zatoki Gdańskiej od strony alei spacerowej przylegającej do pasa wydm.
4.2. Pozostałe zasady ochrony i kształtowania ładu przestrzennego określają ustalenia zawarte w § 6 oraz w poniższych punktach niniejszej karty terenu.

5. ZASADY KSZTAŁTOWANIA ZABUDOWY I ZAGOSPODAROWANIA TERENU:
5.1. Linie zabudowy: jak na rysunku planu i zgodnie z przepisami odrębnymi.
5.2. Wysokość zabudowy: do 5 m (nie więcej niż 1 kondygnacja nadziemna), ustalenie nie dotyczy budynków istniejących.
5.3 Maksymalna wielkość terenu przeznaczonego pod zabudowę:

a) przy wejściu nr 12: w zasięgu wyznaczonych linii zabudowy, pawilon gastronomiczny stały o powierzchni zabudowy do 140 m² – gastronomia, sanitariaty dla obsługi ruchu turystycznego, przechowywanie sprzętu plażowego;

POMORSKI URZĄD WOJEWÓDZKI

b) przy wejściu nr 14: pawilon gastronomiczny stały o powierzchni zabudowy do 40 m² – gastronomia, sanitariaty dla obsługi ruchu turystycznego, przechowywanie sprzętu plażowego; rejon lokalizacji jak na rysunku planu;

c) przy wejściu nr 15: w zasięgu wyznaczonych linii zabudowy, pawilon stały o powierzchni zabudowy do 200 m² (w tym węzeł sanitarny zawierający toalety publiczne dla obsługi ruchu turystycznego) – zakres dopuszczalnych funkcji: obsługa użytkowników plaż, kultura, usługi edukacyjno-rekreacyjne, gastronomia;

d) przy wejściu nr 17: pawilon gastronomiczny stały o powierzchni zabudowy do 80 m² – gastronomia, sanitariaty dla obsługi ruchu turystycznego, przechowywanie sprzętu plażowego; rejon lokalizacji jak na rysunku planu;

e) między wejściami 19 i 20: w zasięgu wyznaczonych linii zabudowy - pawilon gastronomiczny stały o powierzchni zabudowy do 280 m² (gastronomia, sanitariaty dla obsługi ruchu turystycznego, przechowywanie sprzętu plażowego);

f) w strefie plaży przed hotelami oznaczonej na rysunku planu dopuszcza się 2 sanitariaty jako obiekty stałe o powierzchni zabudowy do 20 m² każdy obiekt.

5.4. Minimalna powierzchnia biologicznie czynna: nie dotyczy.

5.5. Forma zabudowy: wolnostojące pawilony o lekkiej konstrukcji z zaleceniem drewna jako materiału dominującego.

5.6. Geometria dachu: dowolna.

5.7. Intensywność zabudowy w odniesieniu do powierzchni terenu: maksymalna – 0,011, minimalna – 0.

5.8. Inne ustalenia:

a) przy obiektach stałych dopuszcza się tarasy całoroczne o powierzchni do 150 m² dla każdego obiektu na okres jego funkcjonowania i towarzyszące chodniki;

b) między wejściami nr 15 i 17, poza pasem wydm dopuszcza się stały, całoroczny plac zabaw dla dzieci; elementy zagospodarowania z materiałów naturalnych;

c) zakaz budowy stałych ogrodzeń;

d) zakaz prowadzenia działalności dyskotekowej na zewnątrz obiektów;

e) dopuszcza się sytuowanie tymczasowych pomostów cumowniczych zgodnie z planem sezonowego zagospodarowania plaż dla miasta Sopotu, corocznie uzgadnianym z Dyrektorem Urzędu Morskiego w Gdyni;

f) wymagane poprzeczne przejścia piesze łączące promenadę nadmorską z plażą wyłącznie w miejscach wejść na plażę określonych na rysunku planu;

g) dopuszcza się ruch pojazdów posiadających zezwolenie Dyrektora Urzędu Morskiego w Gdyni, straży pożarnej, ratownictwa itp. oraz utwardzone wjazdy ratownicze;

h) ustala się wymóg zapewnienia dostępu eksploatacyjnego i dostępu technicznego dla prac remontowo-awaryjnych do wybudowanego systemu wodnego „Wyprowadzenie wód potoków sopockich w głąb Zatoki Gdańskiej" oraz do systemu kanalizacji deszczowej i melioracji w uzgodnieniu z zarządcą tych systemów.

6. WARUNKI PODZIAŁU NIERUCHOMOŚCI, PARAMETRY DZIAŁEK BUDOWLANYCH:
6.1. Wielkość działki: nie dotyczy.
6.2. Szerokość frontu działek: nie dotyczy.
6.3. Kąt położenia granic działek w stosunku do pasa drogowego: nie dotyczy.

7. ZASADY OCHRONY ŚRODOWISKA I PRZYRODY:
7.1. Ochrona biologiczno - techniczna wydmy, w tym zalecane nowe nasadzenia roślin wydmowych po wcześniejszym uzgodnieniu z właściwym terytorialnie organem administracji morskiej.
7.2. Teren 01.PL sąsiaduje od strony wschodniej z obszarem Natura 2000 – Obszarem Specjalnej Ochrony Ptaków „Zatoka Pucka" (PLB 220005).

POMORSKI URZĄD WOJEWÓDZKI
W GDAŃSKU
WYDZIAŁ INFRASTRUKTURY
ul. Okopowa 21/27, 80-810 Gdańsk

8. ZASADY OCHRONY DZIEDZICTWA KULTUROWEGO, ZABYTKÓW, DÓBR KULTURY WSPÓŁCZESNEJ I KRAJOBRAZU KULTUROWEGO:
8.1. Teren 01.PL położony jest w zasięgu strefy ochronnej krajobrazu zabytkowego zespołu urbanistyczno krajobrazowego Sopotu wpisanego do rejestru zabytków pod nr 936 (dawny nr rejestru - 771). Zasady ochrony wg ustaleń zawartych w § 8.
8.2. Teren 01.PL położony jest w zasięgu, wyznaczonego w Studium uwarunkowań i kierunków zagospodarowania przestrzennego miasta Sopotu, obszaru zachowanej historycznej struktury przestrzennej. Przedmiot ochrony wg ustaleń zawartych w § 8.
8.3. Obiekty objęte ochroną konserwatorską: nie występują.
8.4. Warunki konserwatorskie dla projektowanych obiektów: zabudowa oraz elementy małej architektury muszą harmonijnie wpisywać się w krajobraz otoczenia, w tym w sylwetę miasta widzianą od strony Zatoki Gdańskiej oraz od klifu w Orłowie.
8.5. Warunki inne: nie ustala się.

9. ZASADY KSZTAŁTOWANIA PRZESTRZENI PUBLICZNYCH:
9.1. Mała architektura: dopuszcza się, w tym prysznice, przebieralnie, itp.
9.2. Nośniki reklamowe i szyldy: wg ustaleń zawartych w § 6, ust. 9.
9.3. Tymczasowe obiekty usługowo-handlowe: na terenie plaż, poza pasem wydm i w odległości nie mniejszej niż 10 m od granicy administracyjnej miasta (którą stanowi granica obszaru objętego planem od strony morza) dopuszcza się tymczasowe obiekty budowlane w okresie do 120 dni w roku, zgodnie z planem sezonowego zagospodarowania plaż dla miasta Sopotu corocznie uzgadnianym z Dyrektorem Urzędu Morskiego w Gdyni, w tym:

a) wieże ratowników, terenowe urządzenia sportowe;

b) przy wejściu nr 14 pawilon gastronomiczny i/lub obsługi plaż o powierzchni zabudowy nie większej niż 20 m²;

c) przy wejściu nr 15 w okresie od 15 września do 15 maja, do 120 dni w roku – nie więcej niż cztery obiekty rekreacyjno-sportowe np. sauny, jako obiekty wolnostojące o powierzchni zabudowy do 20 m² każdy obiekt pod warunkiem funkcjonalnego powiązania z pawilonem stałym,

d) obiekty tymczasowe bez fundamentów, rozbieralne, o wysokości do 5,0 m:
- namioty i toalety publiczne o powierzchni zabudowy do 20 m² każdy obiekt,
- przed terenami 04.U i 05.U, dla każdego z terenów: nie więcej niż dwa bufety o powierzchni zabudowy do 10 m², oraz do 100 m² powierzchni zabudowy o funkcji związanej z obsługą plaż z wyjątkiem gastronomii,
- w strefie plaży przed hotelami oznaczonej na rysunku planu, dla każdego z hoteli: do 100 m² powierzchni zabudowy o funkcji gastronomicznej, nie więcej niż dwa bufety o powierzchni zabudowy do 10 m² każdy, oraz do 100 m² powierzchni zabudowy o funkcji związanej z obsługą plaż z wyjątkiem gastronomii,

e) tarasy i podesty przy obiektach tymczasowych o powierzchni do 100 m² dla każdego obiektu oraz towarzyszące chodniki; dodatkowo dopuszcza się taras przy wejściu nr 13 o powierzchni do 100 m² z towarzyszącą toaletą.

9.4. Urządzenia techniczne: dopuszcza się.

9.5. Zieleń: dopuszcza się.

10. SPOSOBY ZAGOSPODAROWANIA TERENÓW LUB OBIEKTÓW PODLEGAJĄCYCH OCHRONIE NA PODSTAWIE ODRĘBNYCH PRZEPISÓW:
10.1. Teren położony jest w zasięgu strefy ochronnej krajobrazu zabytkowego zespołu urbanistyczno – krajobrazowego Sopotu wpisanego do rejestru zabytków pod nr 936. Sposób zagospodarowania określają ustalenia zawarte w niniejszej karcie terenu.
10.2. Teren położony jest w zasięgu strefy „A1" ochrony uzdrowiskowej Uzdrowiska Sopot. Sposób zagospodarowania określają ustalenia zawarte w niniejszej karcie terenu i w przepisach odrębnych.
10.3. Teren położony jest w obszarze pasa technicznego brzegu morskiego. Sposób zagospodarowania określają ustalenia zawarte w § 9, w niniejszej karcie terenu i w przepisach odrębnych.

10.4. Teren jest obszarem szczególnego zagrożenia powodzią. Sposób zagospodarowania określają ustalenia zawarte w § 9. w niniejszej karcie terenu i przepisy odrębne.

11. SZCZEGÓLNE WARUNKI ZAGOSPODAROWANIA TERENÓW ORAZ OGRANICZENIA W ICH UŻYTKOWANIU:
11.1. Poziom bezpieczeństwa zaplecza przed działaniem morza określają ustalenia zawarte w § 9.
11.2. Zagospodarowanie zgodne z przepisami odrębnymi dotyczącymi terenów i obiektów wyszczególnionych w pkt.10 niniejszej karty terenu.

12. ZASADY DOTYCZĄCE SYSTEMÓW KOMUNIKACJI I INFRASTRUKTURY TECHNICZNEJ:
12.1. Dostępność drogowa: od ulicy Powstańców W-wy poprzez Al. Franciszka Mamuszki na warunkach określonych przez zarządcę drogi.
12.2. Parkingi: wg ustaleń zawartych w § 11.
12.3. Zasady obsługi w zakresie infrastruktury technicznej: wg ustaleń zawartych w § 11.

13. SPOSOBY I TERMINY TYMCZASOWEGO ZAGOSPODAROWANIA URZĄDZANIA I UŻYTKOWANIA TERENÓW: na terenie plaż, poza pasem wydm i w odległości nie mniejszej niż 10 m od granicy administracyjnej miasta (którą stanowi granica obszaru objętego planem od strony morza), dopuszcza się dwa tymczasowe namioty wielkokubaturowe towarzyszące uroczystościom i imprezom np. kongresom w okresie od 15 sierpnia do 15 czerwca; rejony lokalizacji jak na rysunku planu; okres funkcjonowania namiotu, jednorazowo nie może być dłuższy niż 14 dni.

2. KARTA TERENU NR 2

---

1. SYMBOL TERENU: **02.PL**

2. POWIERZCHNIA: 02.PL – 3,29 ha.

3. PRZEZNACZENIE TERENU: **PL** - tereny plaż i wydm nadmorskich; dopuszcza się zabudowę wg ustaleń zawartych w poniższych punktach niniejszej karty terenu i na rysunku planu, z przeznaczeniem na cele obsługi użytkowników plaż i przyległych terenów rekreacyjnych; dla zabudowy na terenie plaż dopuszcza się dodatkowo funkcję uzdrowiskową.

4. ZASADY OCHRONY I KSZTAŁTOWANIA ŁADU PRZESTRZENNEGO:
4.1. Obowiązuje ochrona ekspozycji widokowej plaż wraz z tłem od strony morza oraz Zatoki Gdańskiej od strony alei spacerowej przylegającej do pasa wydm.
4.2. Pozostałe zasady ochrony i kształtowania ładu przestrzennego określają ustalenia zawarte w § 6 oraz w poniższych punktach niniejszej karty terenu.

5. ZASADY KSZTAŁTOWANIA ZABUDOWY I ZAGOSPODAROWANIA TERENU:
5.1. Linie zabudowy: zgodnie z przepisami odrębnymi, na rysunku planu określono rejony lokalizacji pawilonów gastronomicznych.
5.2. Wysokość zabudowy: do 5 m (nie więcej niż 1 kondygnacja nadziemna), ustalenie nie dotyczy budynków istniejących.
5.3. Maksymalna wielkość terenu przeznaczonego pod zabudowę: przy wejściu nr 23 pawilon stały o powierzchni zabudowy do 80 m², przy wejściach nr 24, 25 i 26 pawilony stałe o powierzchni zabudowy do 40 m² każdy; w każdym obiekcie: gastronomia, przechowywanie sprzętu plażowego, węzeł sanitarny zawierający toalety publiczne dla obsługi ruchu turystycznego; rejony lokalizacji jak na rysunku planu.
5.4. Minimalna powierzchnia biologicznie czynna: nie dotyczy.
5.5. Forma zabudowy: wolnostojące pawilony o lekkiej konstrukcji z zaleceniem drewna jako materiału dominującego.
5.6. Geometria dachu: dowolna.
5.7. Intensywność zabudowy w odniesieniu do powierzchni terenu: maksymalna – 0.006, minimalna – 0.
5.8. Inne ustalenia:

a) przy obiektach stałych dopuszcza się tarasy całoroczne o powierzchni do 150 m² dla każdego obiektu na okres jego funkcjonowania i towarzyszące chodniki;