PRZEKRÓJ C-C

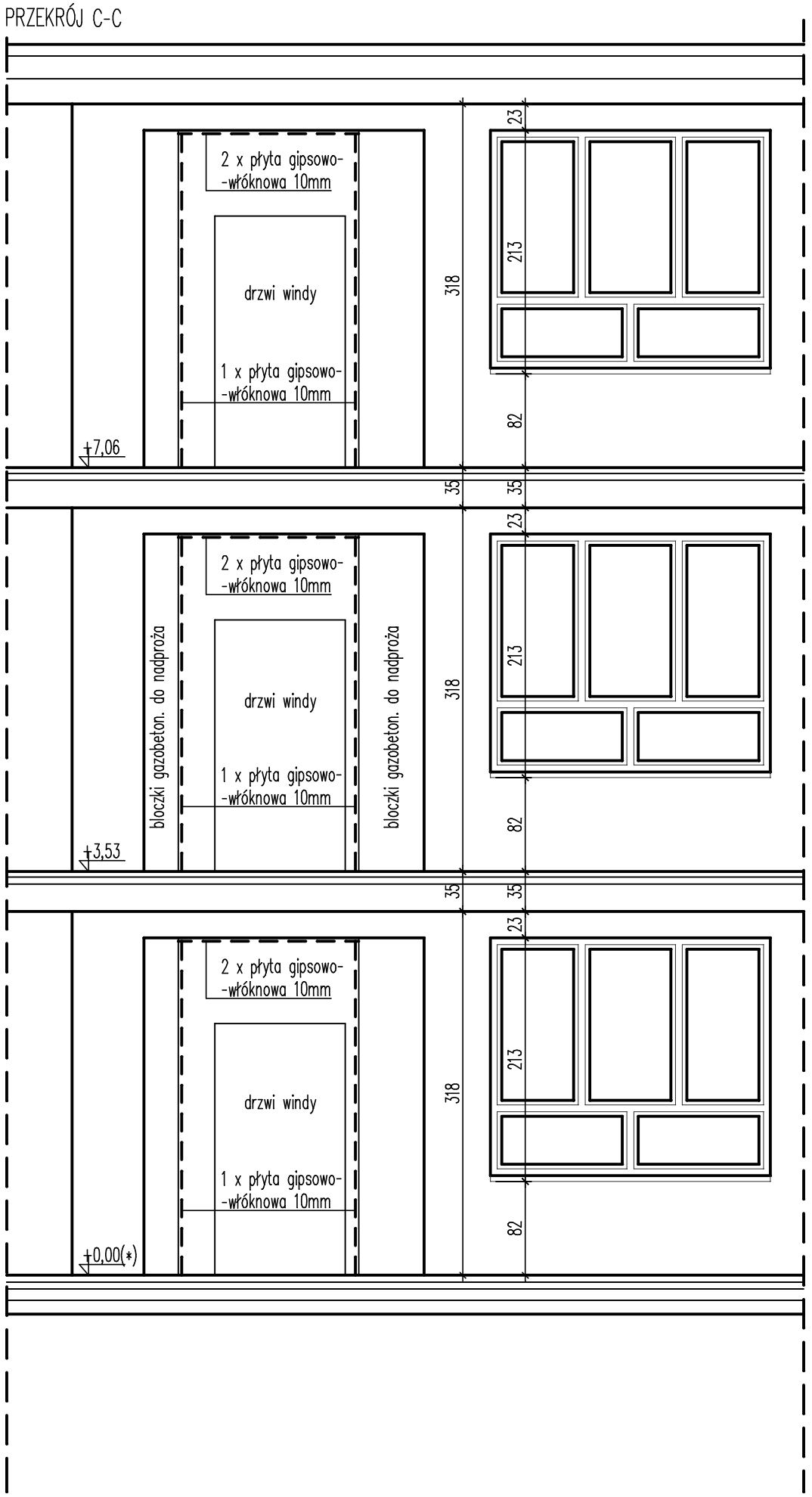

RZUT SCHODÓW

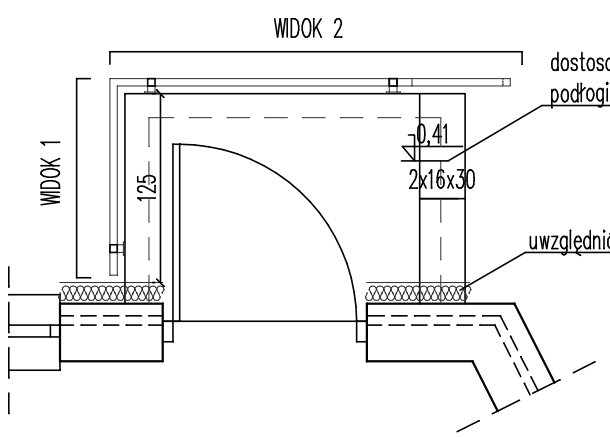

WIDOK 1

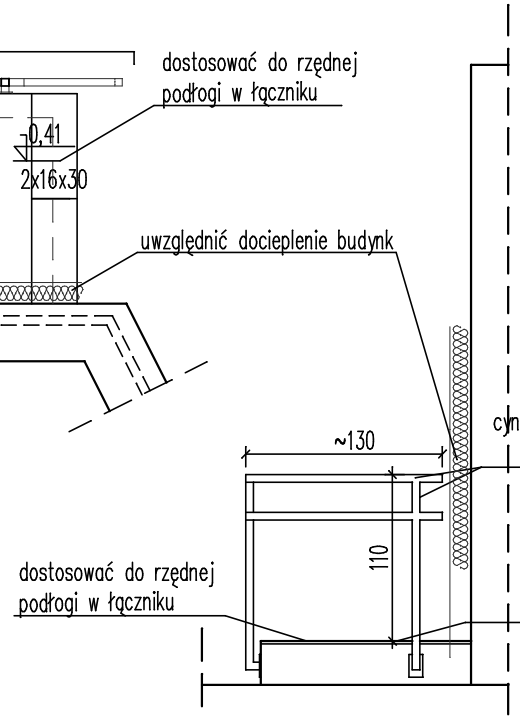

WIDOK 2

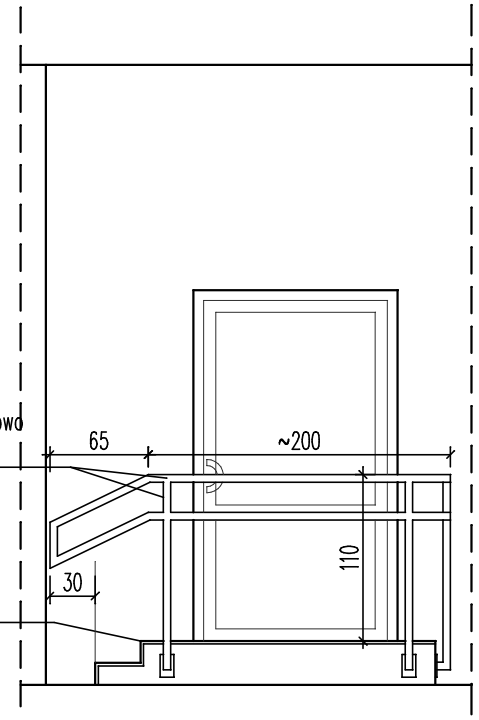

PRZEKRÓJ D-D

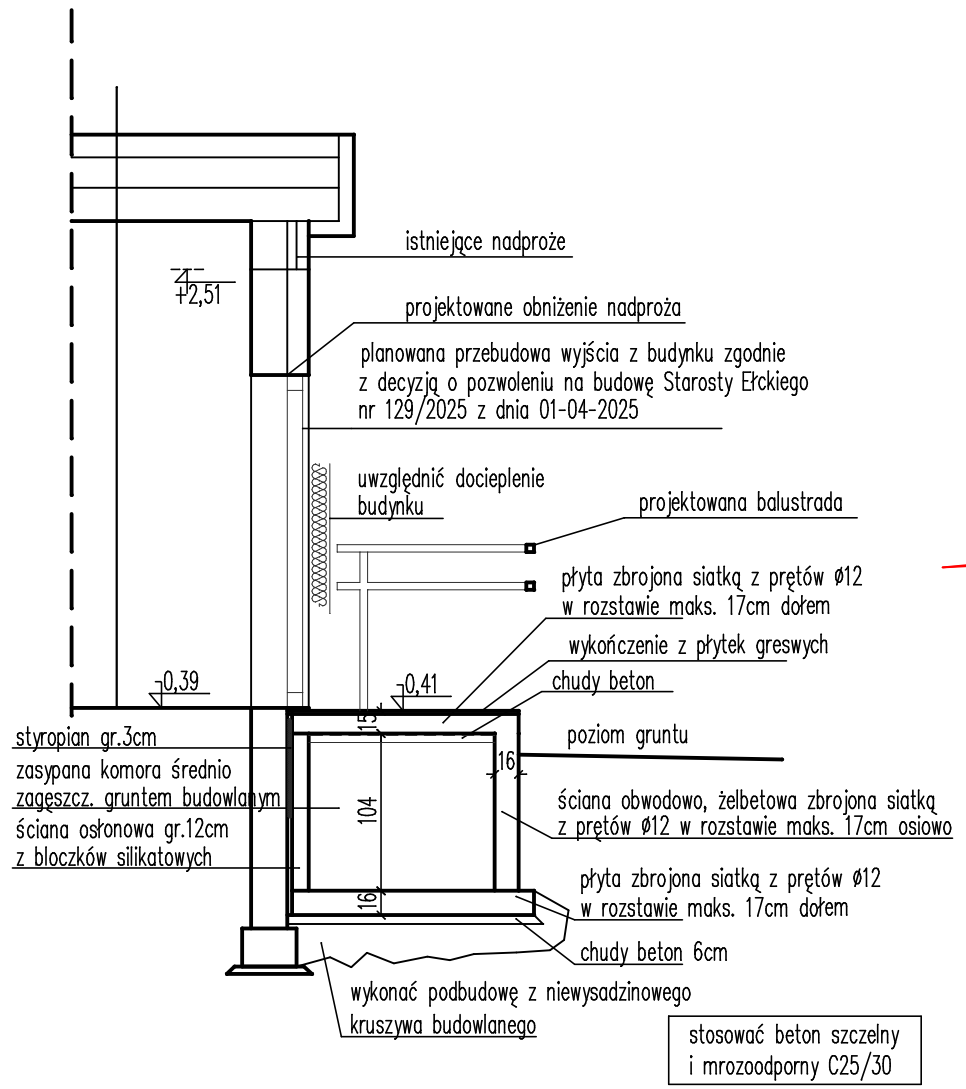

stosować beton szczelny i mrozoodporny C25/30

(*) - poziom 0,00 = poziom wykończonej podłogi parteru szkoły

pracownia projektowa
PROJEKT PLUS®
mgr inż. arch. Dariusz Jackowski
19-301 Ełk ul. Kolejowa 14/1
tel. 601 222 524
e-mail: projekt.plus@op.pl

rysunek:

PRZEKROJE C-C, D-D

nazwa obiektu:	adres:	skala:
PROJEKT BUDOWLANY SZYBU WINDOWEGO ZEWNĘTRZNEGO DŹWIGU OSOBOWEGO	Szkoła Podstawowa nr 1 19-300 Ełk, ul. Koszykowa 1 dz.ewid.nr 3052/8	1:50
inwestor: Gmina Miasto Ełk ul. Marsz. Józefa Piłsudskiego 4 19-300 Ełk		stadium: PT

zespół projektowy:	nr uprawnień:	podpis:
architektura: mgr inż. arch. Dariusz Jackowski	4/WM OKK/2007	
- Ełk maj 2026r -	strona:	A-07