SZYB WINDOWY: SW-1

PRZEKRÓJ A–A

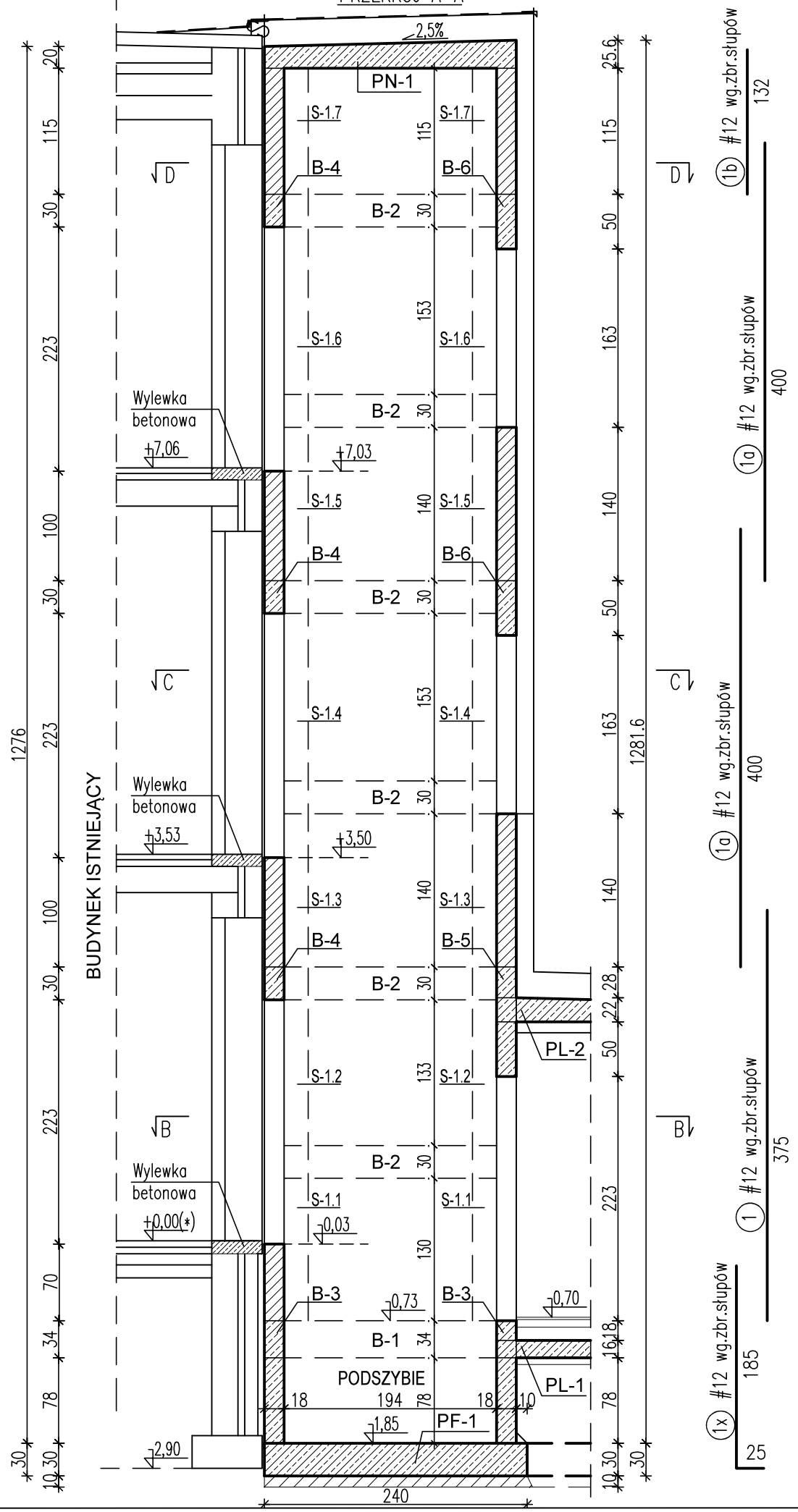

PRZEKRÓJ B–B

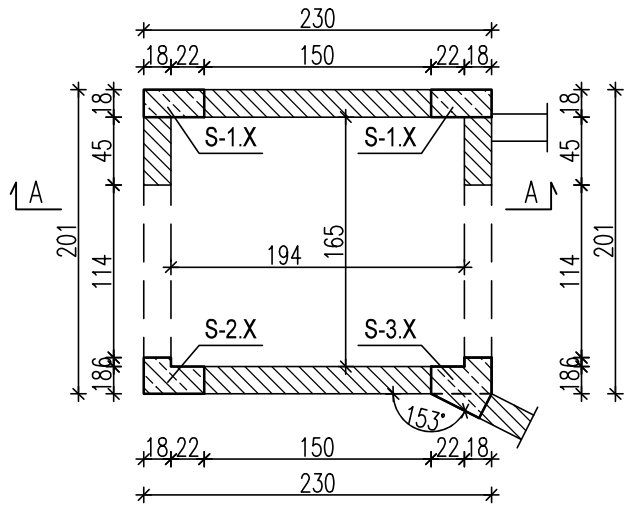

PRZEKRÓJ C–C

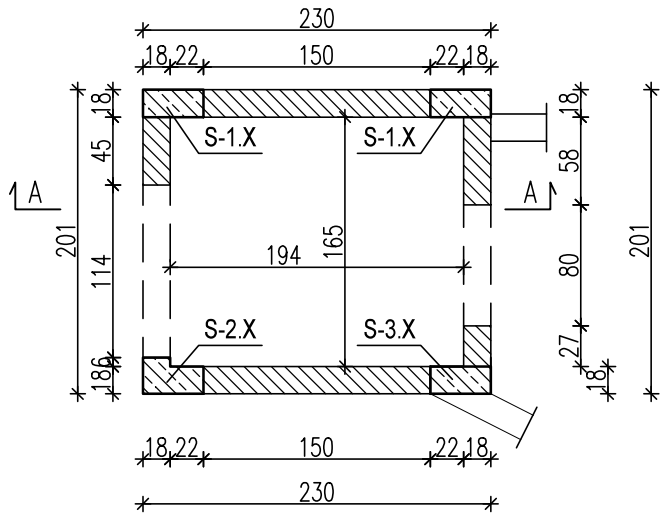

PRZEKRÓJ D–D

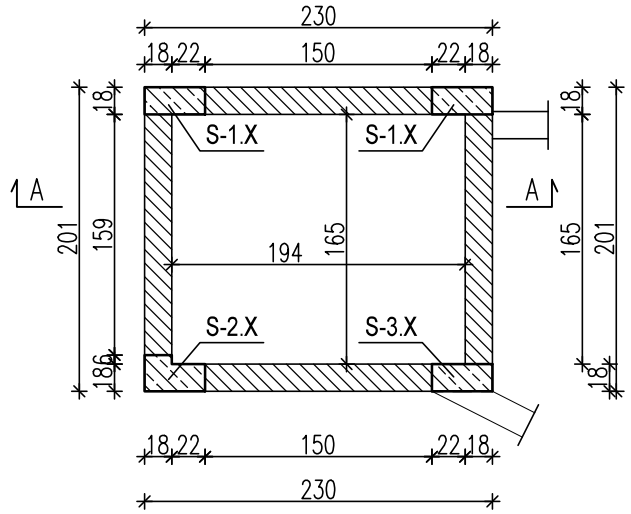

UWAGI:

1. Rysunek rozpatrywać łącznie z rysunkami szczegółowym szybu windowego oraz projektem architektury, projekt architektury jest projektem nadrzędnym.
2. Ściany szybu murowane z bloczków Silka E18 kl.15 na zaprawie do cienkich spoin. Słupy szybu należy betonować jako rdzenie w ścianie. Ściany podszybia żelbetowe.
3. Szyb windowy należy wykonywać z należytą precyzją, dopuszczalna odchyłka pionowości ścian to +20mm, wymiary szybu nie mogą być mniejsze niż zaprojektowano.
4. Wykonać dyblowanie szybu windowego z budynkiem istniejącym w poziomach belek nadprożowo–wieńcowych. Stosować dyble z prętów #16x700, kotwione w murze przy użyciu kotwy chemicznej HIT–HY170.
5. Próg drzwiowy szybu windowego obniżony jest o 3cm względem poziomu wykończonej posadzki przed otworem drzwiowym szybu.
6. Wymiary szybu należy dostosować do wymiarów budynku istniejącego, zachowując jako nadrzędną wartość 3cm obniżenia progu drzwiowego.
7. W części istniejącego budynku należy wykonać wylewkę betonową gr. ok. 10cm zbrojoną siatką prętów Ø 8 w rozstawie 15x15cm, wylewkę betonową wykonać z zachowaniem 2cm dylatacji od projektowanego szybu windowego.
8. Rysunki szybu opracowano na podstawie architektury.
9. Uchwyty montażowe należy rozmieścić zgodnie z wytycznymi producenta windy.

MB-KONSTRUKCJE
mgr inż. Monika Bosko
10–685 OLSZTYN, ul. Franciszka Barcza 50e/1

OBIEKT:	PROJEKT BUDOWLANY SZYBU WINDOWEGO ZEWNĘTRZNEGO DŹWIGU OSOBOWEGO	
ADRES:	19–300 Ełk, ulica Koszykowa 1 dz. ewid. nr 3052/8	
RYSUNEK:	SCHEMAT SZYBU WINDOWEGO SW-1	STADIUM: PT–K
PROJEKTANT:	mgr inż. Monika Bosko nr upr. WAM/0061/PWOK/18	
SPRAWDZAJĄCY:	mgr inż. Wiesław Bulkowski nr upr. WAM/0132/POOK/04	
SKALA 1:50	DATA: 05.2026	RYS. K06